NESTOR MARTIN

WOODBOX® TECHNOLOGY

NÁVOD NA MONTÁŽ A OBSLUHU

TQH13 TQH33 TQH43 TQ33

BEZPEČNOSTNÉ OPATRENIA

Pred montážou a používaním si pozorne prečítajte tento návod. Nesprávna montáž, nastavenie, používanie alebo údržba môže spôsobiť zranenie osôb alebo poškodenie majetku.

Pri používaní tohto spotrebiča musia byť dodržané všetky národné a miestne predpisy, ktoré odkazujú na národné a európske normy.

- Montáž musí byť vykonaná profesionálnym inštalatérom.
- V prípade akéhokoľvek problému kontaktujte svojho inštalatéra.
- Žiadajte výlučne originálne diely NESTOR MARTIN. Pozor na falzifikáty. Pre zabezpečenie náhradného dielu kontaktujte svojho inštalatéra / predajcu, poskytnite mu výrobné číslo produktu.
- Odporúčame nepredimenzovať výkon spotrebiča a prispôsobiť ho vykurovanému priestoru.
- V prípade otvorených dvierok a ak je otvorený primárny prívod vzduchu (spod roštu) musí byť spotrebič pod dohľadom obsluhujúceho.

Upozornenie: bezpečnostné vzdialenosti sú uvedené na zadnej strane spotrebiča. Bezpečná vzdialenosť skla od horľavých materiálov je 80 cm. V prípade otočného spotrebiča dodržujte túto vzdialenosť okolo celého zariadenia.

Je zakázané umiestniť zariadenie priamo na podlahu alebo horľavý materiál. V prípade, že je podložka z horľavého materiálu, musí byť spotrebič zdvihnutý minimálne do výšky zodpovedajúcej výške nízkeho podstavca (voliteľné príslušenstvo).

Ak je spotrebič umiestnený priamo na nehorľavu podložku, je potrebné zabezpečiť prívod vzduchu potrebného na spaľovanie a to vyrezaním otvoru do podložky alebo zdvihnutia spotrebiča do výšky minimálne 10 mm.

NEPREHRIEVAJTE ZARIADENIE
AK KTORÁKOĽVEK ČASŤ SPOTREBIČA ALEBO DYMOVODU NADOBUDNE
POČAS POUŽÍVANIA ČERVENÚ FARBU, ZARIADENIE SA PREHRIEVA

Počas používania spotrebiča zabezpečte prívod vzduchu do domu. Prijateľné je mierne otvorené okno alebo nainštalujte externý prívod vzduchu dodávaný so spotrebičom. Nepripájajte spotrebič k systému distribúcie vzduchu alebo vzduchovodu,

Zariadenie musí byť umiestnené v dostatočnej vzdialenosti od nábytku a záclon. Varujte dospelých a hlavne deti pred nebezpečenstvom popálenia, zariadenie je počas prevádzky horúce!

Ak sú počas prevádzky v miestnosti deti, dozerajte na ne. Spotrebič musí byť skontrolovaný a komín čistený minimálne raz ročne. V prípade zlej inštalácie alebo nekvalitného paliva je potrebné čistenie komína viackrát ročne.

ÚVOD

Ďakujeme, že ste si vybrali kachle NESTOR MARTIN. Modely TQ / TQH majú moderný dizajn a sú v súlade s enviromentálnymi normami. Vybavené sú technológiou spaľovania Woodbox, ktorá predstavuje dôležitý pokrok v oblasti spaľovania dreva.

Na obrázku model TQH33 s lavicovým podstavcom.

Model	Účinnosť (%)	Výkon (kW)	Hmotnosť (kg)
TQH13	75	6.5	150
TQ33	80	9	160
TQH33	81	9	189
TQH43	77	15	219

Obsah balenia:

1 kachle TQ/TQH
1 liatinový držiak dreva
1 kľučka na ovládanie vzduchu
1 kutáč
1 rukavica
1 zadný a horný vývod
2 nerezové podložky
1 stopgap
1 tesnenie horného dymovodu
3 skrutky na upevnenie vývodu spalín
1 návod na použitie

NÁVOD NA MONTÁŽ

- Montáž musí zodpovedať platným stavebným predpisom.
- Umiestnenie spotrebiča musí zodpovedať bezpečným vzdialenostiam od horľavých materiálov - zobrazené na popisnom štítku. Ak je potrebné, izolujte zadnú stenu. Ak je podložka z horľavého materiálu, umiestnite pod kachle nehorľavú podložku, ktorá bude vyčnievať min. 20 cm za spotrebičom, 20 cm po stranách a 50 cm pred spotrebičom.
- Uistite sa, že je komín čistý, bez poškodenia a čo najrovnejší.
- Komínový prieduch musí byť čo najčistejší a vnútorné steny hladké.
- Spojenie medzi spotrebičom a komínom musí byť tesné, vyrobené z nehorľavých a certifikovaných materiálov, ktoré sú podľa možností odolné voči oxidácií.

VÝŠKA KOMÍNA

Komín musí byť dostatočne vysoký a skonštruovaný tak, aby sa zabránilo spätnému ťahu. Mal by byť dostatočne izolovaný, aby sa zížilo riziko usádzania sadzí hlavne v hornej časti komína. Komínové hrdlo by malo byť chránené voči dažďovej vode.

Komín musí byť navrhnutý a nainštalovaný tak, aby zabezpečil bezpečný odvod spalín zo spotrebiča.

Základné podmienky:

1. Komín musí byť minimálne 90 cm vyšší ako je bod na streche, z ktorého vychádza.
2. Musí byť minimálne 60 cm vyšší ako najvyšší bod strechy v okruhu 300 cm.

Pre zabezpečenie ideálneho ťahu komína by mal byť komín vysoký aspoň 5 m od vyústenia spotrebiča.

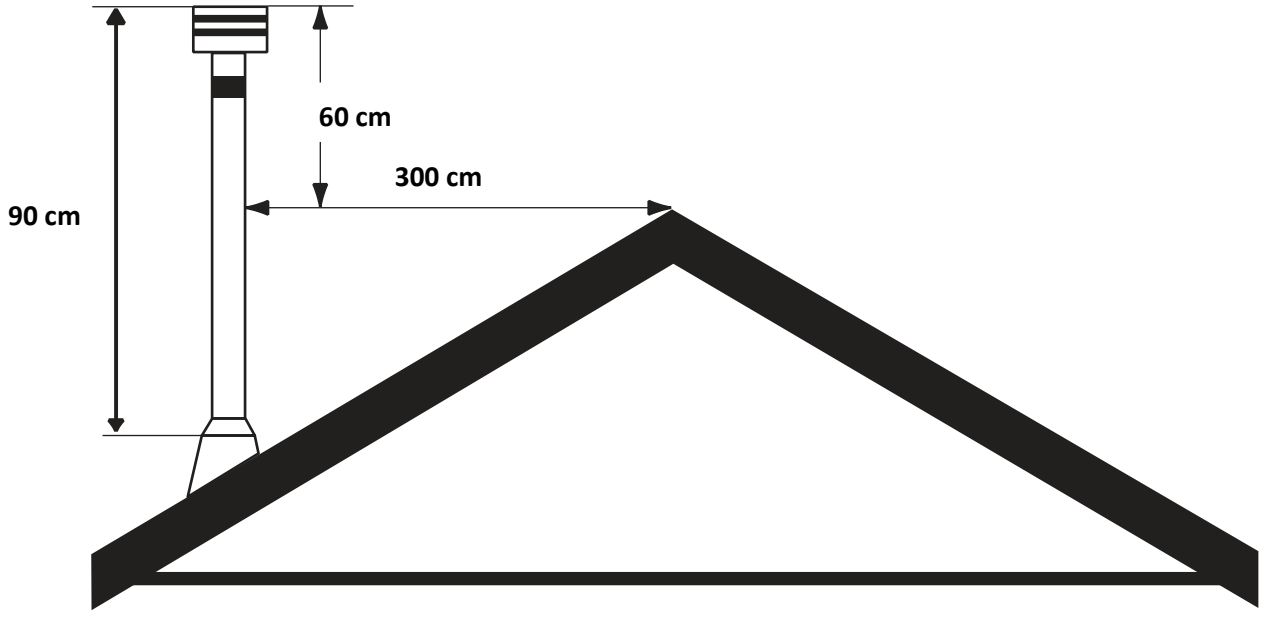

VÝMENA VYÚSTENIA DYMOVODU - HORNÉ / ZADNÉ

Štandardne je zariadenie dodávané s horným dymovodom. Balenie obsahuje diely potrebné na výmenu z horného vyústenia na zadné.

Postup:

Horné vyústenie

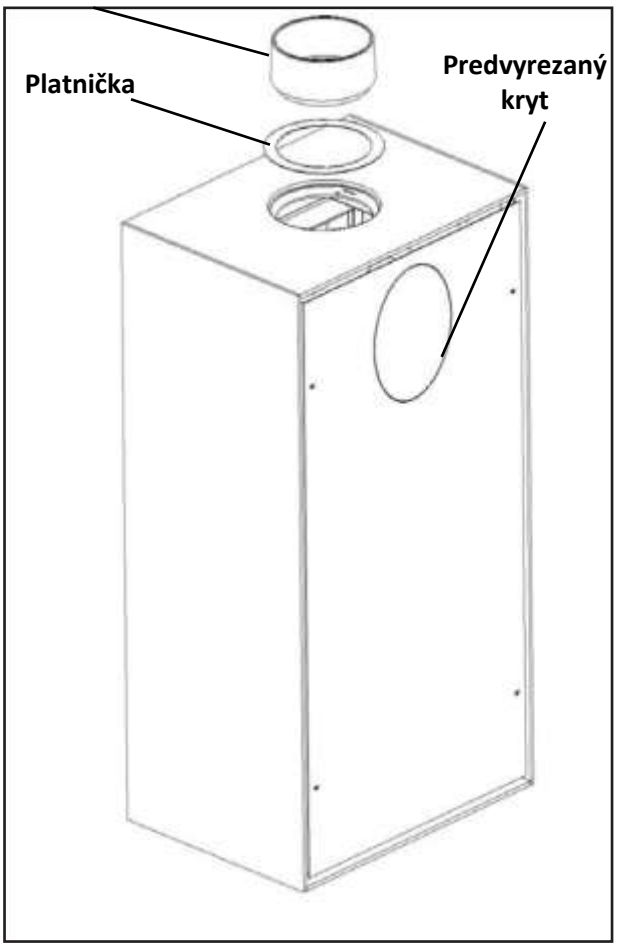

Zadné vyústenie

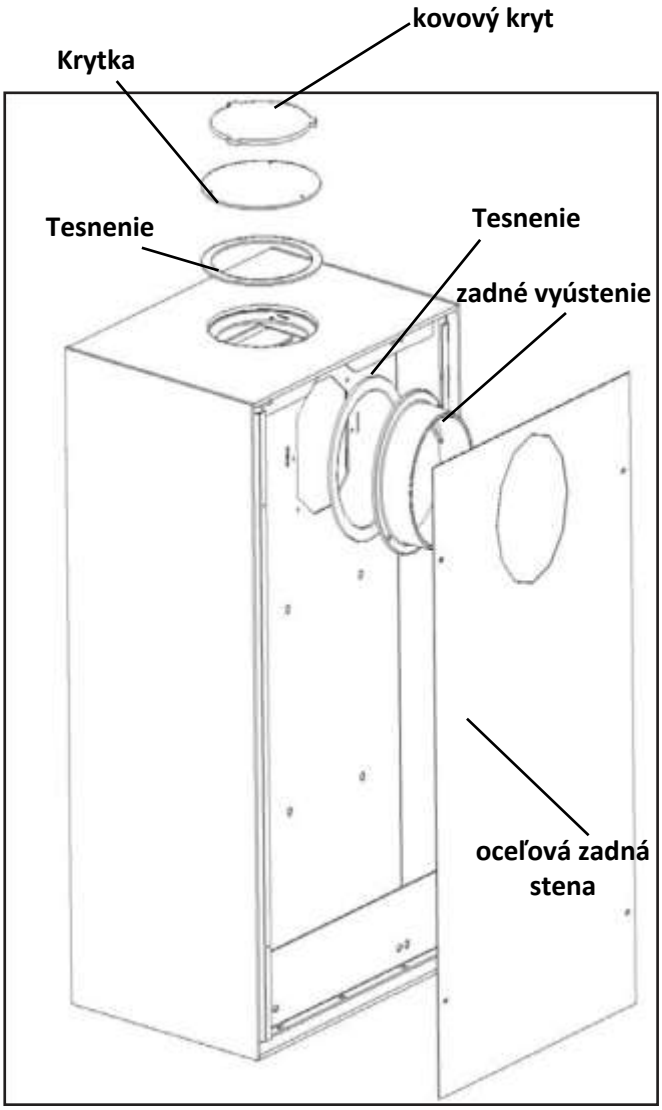

- Odoberte horné vyústenie s platničkou.
- Odstráňte predvyrezaný kryt na zadnej strane zariadenia pomocou strihaču káblov alebo pílky na železo.
- Odoberte oceľovú zadnú stenu zariadenia.
- Odskrutkujte zadnú liatinovú krytku, ktorá blokuje zadný prívod vzduchu.
- Pripevnite zadný vývod dymovodu spojom k zadnej časti.
- Namontujte späť zadnú stenu.
- Pripevnite liatinovú zarážku spojom k hornému výstupu zariadeniattach the cast-iron stopgap with its joint to the upper exit of the appliance (zhora alebo zvnútra podvihnutím vermikulitu).
- Vložte liatinovú zarážku do otvoru krytu.

MONTÁŽ MOTORČEKA A PRIJÍMAČA

Pre montáž motorčeka a prijímača postupujte následovne:

Odstráňte ovládací panel (2 skrutky)

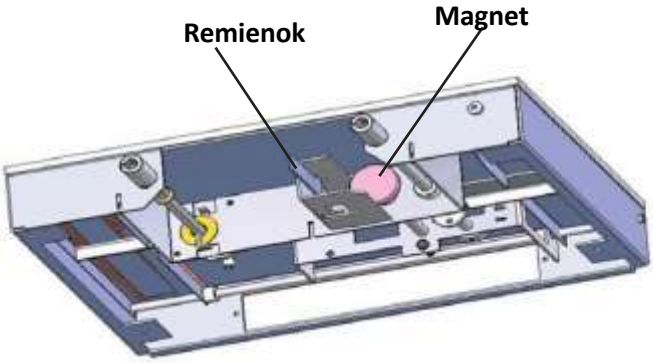

Odtiahnite remienok magnetu a zaklapnite a zaklapnite objímku motorčeka proti magnetu.

Umiestnite prijímač do stojana a stojan pripevnite do otvorov na zadnej strane zariadenia.

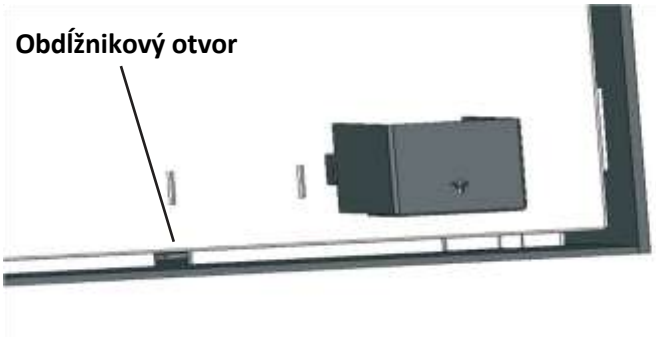

Prepojte motorček s prijímačom tak, že prevediete kábel zozadu dopredu cez obdĺžnikový otvor.

VOLITEĽNÉ PRÍSLUŠENSTVO

PODSTAVCE

Vďaka ponuke podstavcov, ktoré sú vyrábané v najvyššej kvalite, sa Vaše kachle stanú praktickým, otočným vykurovacím zariadením. Každý stojan je vybavený rotačným systémom umožňujúcim otáčanie kachlí o 360°, vďaka čomu si môžete vychutnať pohľad na oheň z každej strany miestnosti.

Každý podstavec navyše ponúka možnosť dopojenia kachlí na externý prívod vzduchu.

Obsah balenia:

- 1 kryt otvoru
- 1 skrutka a matica na upevnenie kachlí
- 1 štvorcová zarážka

Štandardne je prívod vzduchu privádzaný zo zadu, no úprava na spodný prívod vzduchu je možná:

1. Skrutkovačom odskrutkujte zarážku, ktorá je umiestnená zo spodu podstavca (viď obrázok).
2. Odskrutkujte zadný panel s nákružkom namiesto ktorého naskrutkujte štvorcovú zarážku.

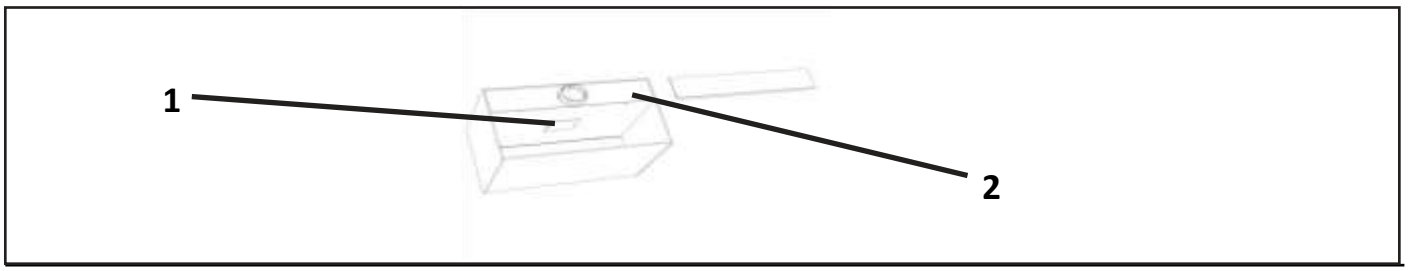

NÍZKY PODSTAVEC

Tento podstavec je vyrobený z ocele hrubej 6 mm a je vybavený rotačným systémom a možnosťou dopojenia na externý prívod vzduchu.

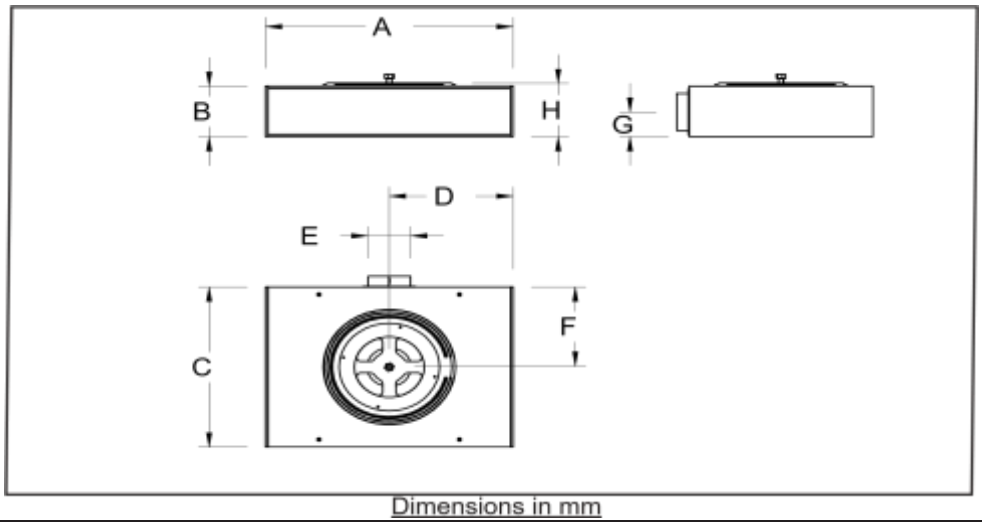

Dimensions in mm

Nízky podstavec	A [mm]	B [mm]	C [mm]	D [mm]	E [mm]	F [mm]	G [mm]	H [mm]
TQH 13	434	134	365	217	D 100	182.5	72	142
TQ 33	576	134	434	288	D 100	217	72	142
TQH 33	576	134	434	288	D 100	217	72	142
TQH 43	684	134	382	342	D 100	241	72	142

PODSTAVEC S ÚLOŽNÝM PRIESTOROM NA DREVO

Tento podstavec je vyrobený z ocele hrubej 6 mm a je vybavený rotačným systémom, možnosťou dopojenia na externý prívod vzduchu a odkladacím priestorom na drevo.

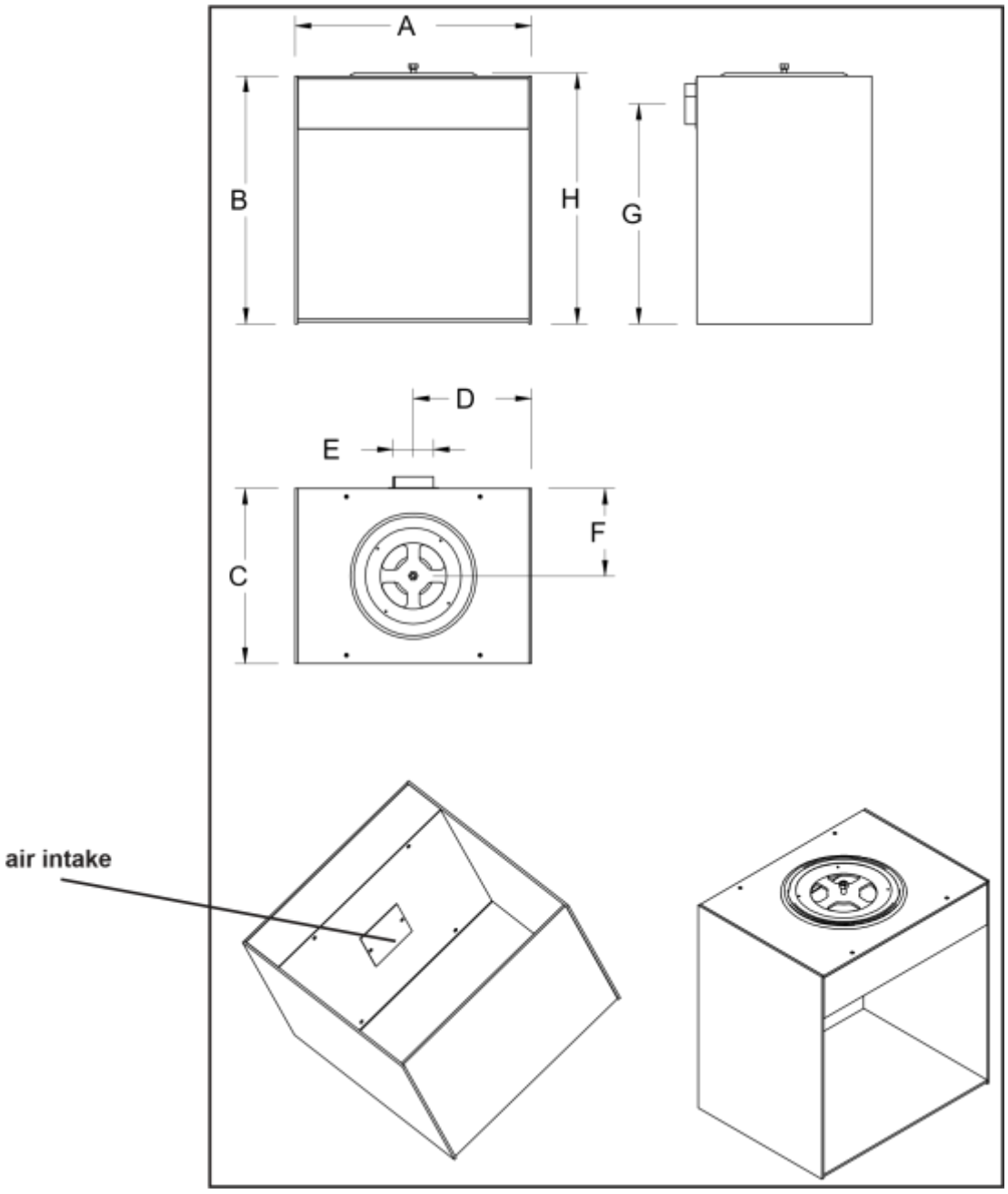

Rozmery v mm

Podstavec na drevo	A [mm]	B [mm]	C [mm]	D [mm]	E [mm]	F [mm]	G [mm]	H [mm]
TQH 13	434	425	365	217	D 100	182.5	358	433
TQ 33	576	425	434	288	D 100	217	358	433
TQH 33	576	600	434	288	D 100	217	533	608
TQH 43	684	380	482	342	D 100	241	312	388

LAVICOVÝ PODSTAVEC

Podstavec je určený pre všetky modedy TQ/TQH. Je vybavený rotačným systémom a možnosťou pripojenia na externý prívod vzduchu.

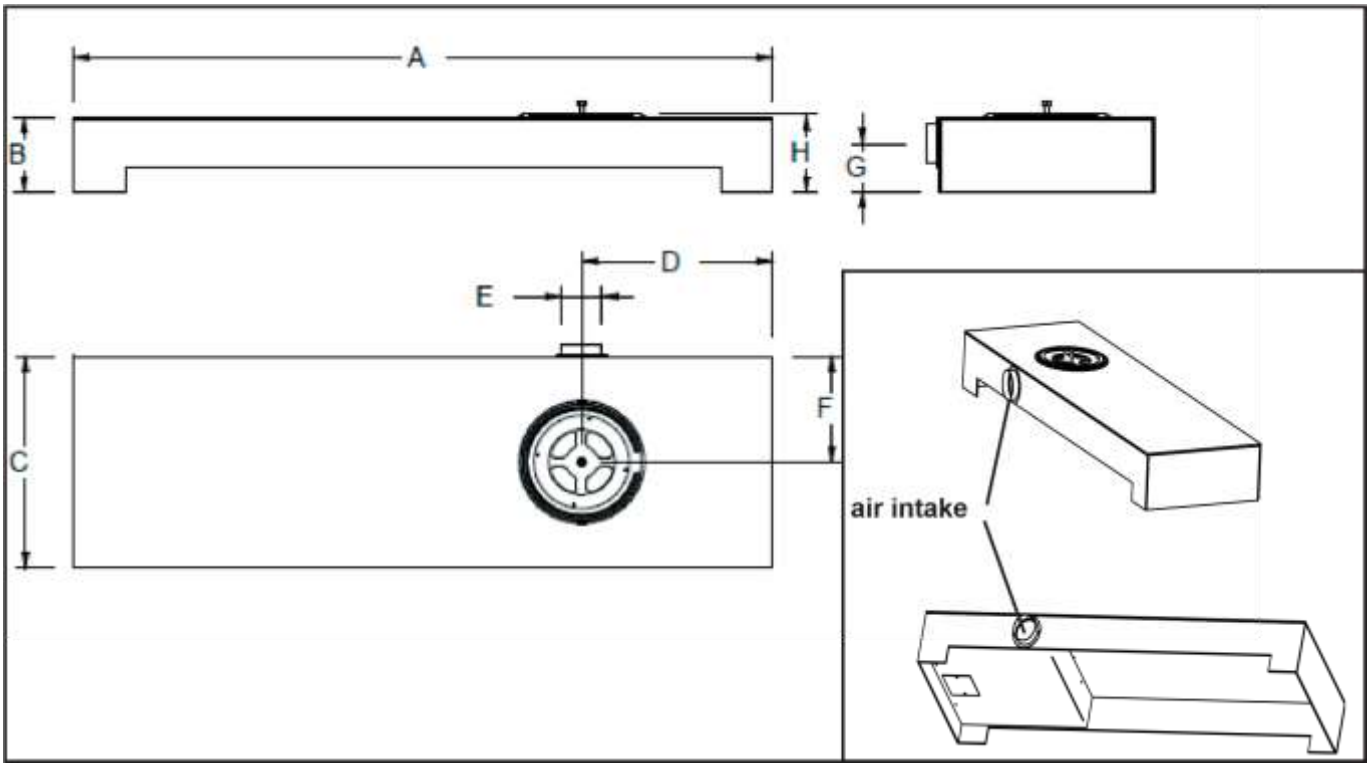

Rozmery v mm

	A	B	C	D	E	F	G	H
TQ/TQH	1700	186	516	465	100	258	120	194

ROTAČNÝ SYSTÉM

Vďaka rotačnému systému môžete svoje kachle umiestniť na ľubovoľný - dostatočne pevný podstavec z nehorľavého materiálu a môžete tak kachle otáčať o 360°.

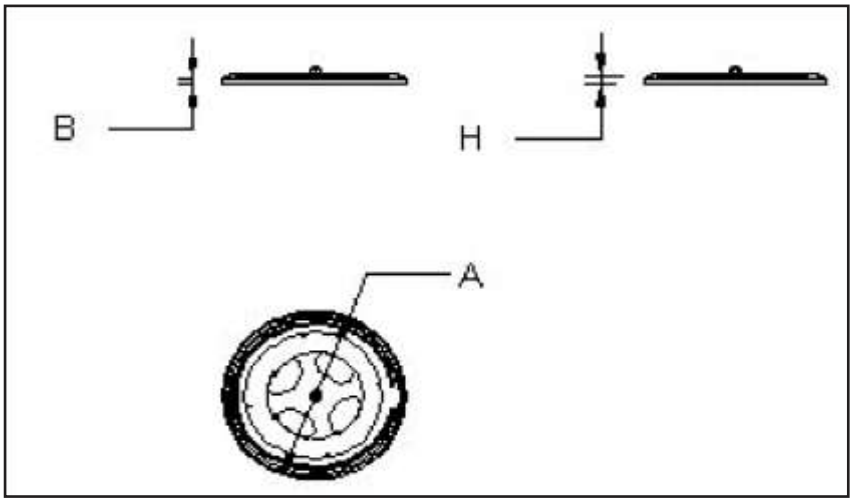

Rozmery v mm

	A	B	H
TQ/TQH	305	5	8

UMIESTNENIE NA PODSTAVEC

Požadované náradie

- krížový skrutkovač
- západkový kľúč 19 mm
- imbusový kľúč 8 (BTR)

Počet ľudí: 3 - 4

Dodávané príslušenstvo

- ložiskový skrutka
- M12 samosvorná matica

Proces

- Umiestnite podstavec na pripravené miesto
- Položte kachle na stojan pomocou zdviháku alebo viacerými ľuďmi.
- Otočte kachle tak, aby bola prístupná upevňovacia skrutka krytu podstavca.
- Odskrutkujte skrutky držiace kryt podstavca (2 skrutky nízky podstavec, 4 skrutky podstavec na drevo) a odoberte ho. (Obrázok 1)
- Odskrutkujte 2 upevňovacie skrutky z ovládacieho panelu a odoberte ho. (Obrázok 2).

obrázok 1

obrázok 2

- Skrutku prevlečte cez stojan do montážneho otvoru.
- Vložte maticu a utiahnite ju (obrázok 3).

- Umiestnite späť kryt podstavca, kryt ovládacieho panelu a priskrutkujte ich.

obrázok 3

UMIESTNENIE KACHLÍ NA LAVICOVÝ PODSTAVEC

Proces

- Umiestnite lavicový podstavec na pripravené miesto.
- Položte kachle na stojan pomocou zdviháku alebo viacerými ľuďmi.
- Odskrutkujte 2 upevňovacie skrutky z ovládacieho panela a odoberte ho (viď predchádzajúca strana).

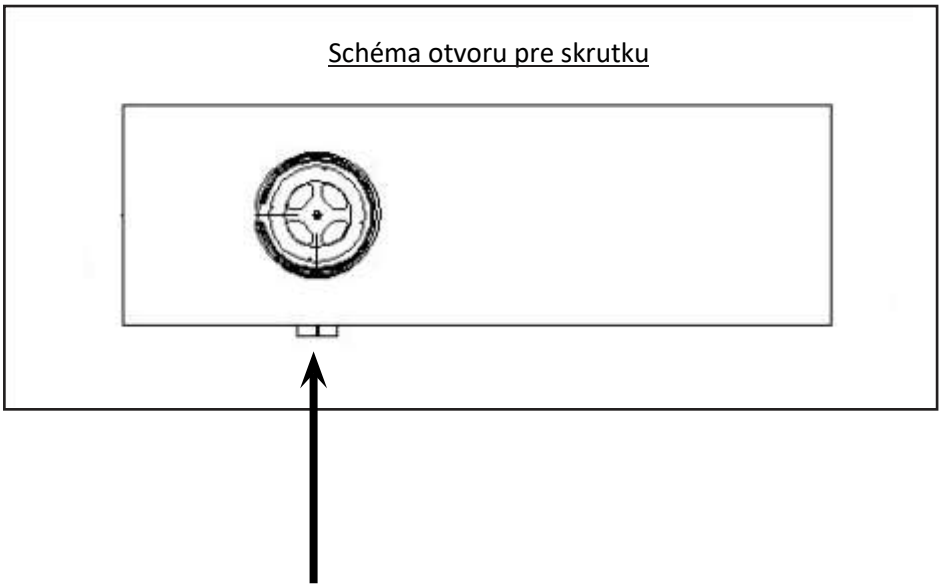

- Cez otovor určený na externý prívod vzduchu prevlačte skrutku a priskrutkujte pomocou imbusového kľúča (viď obrázok vyššie).
- Pomocou kľúča vložte maticu a utiahnite skrutku pomocou kľúča.

Upozornenie: čím silnejšie je skrutka dotiahnutá, tým väčší bude dpor pri otáčaní kachlí.

PRIPOJENIE EXTERNÉHO PRÍVODU VZDUCHU

Vaše zariadenie je predpripravené na vertikálne dopojenie externého prívodu vzduchu. V prípade, že ste si zakúpili podstavec, môžete vonkajší prívod vzduchu pripojiť prostredníctvom neho.

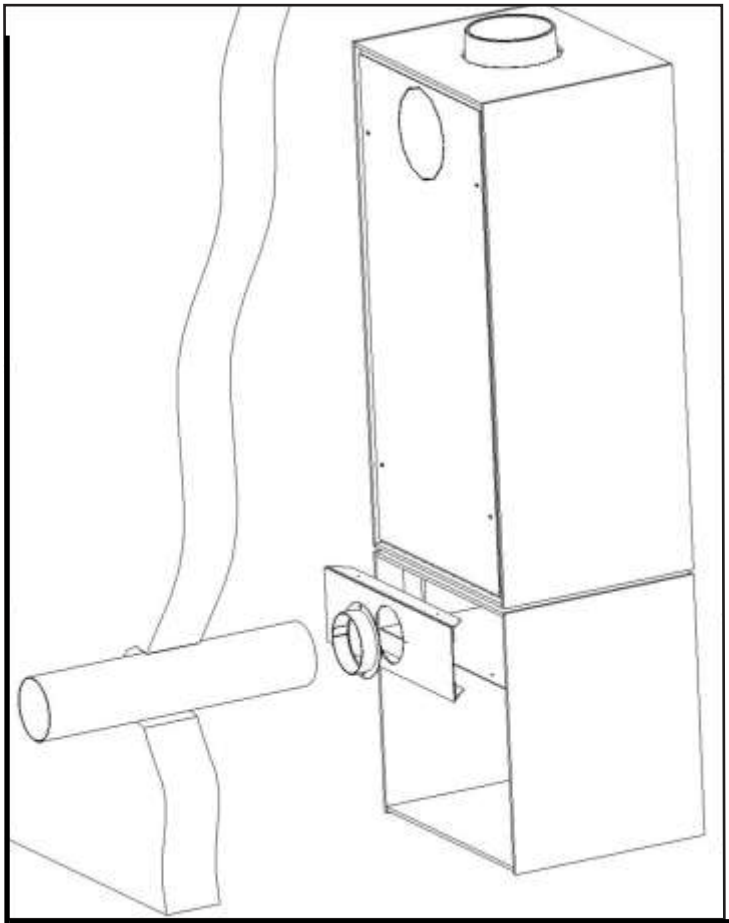

Horizontálne pripojenie cez podstavec

Tento druh pripojenia je možný len so zakúpeným voliteľným podstavcom.

• Priskrutkujte zarážku tak, aby bol zablokovaný prívod vzduchu do stojana (rovnaký postup ako pri lavicovom podstavci).

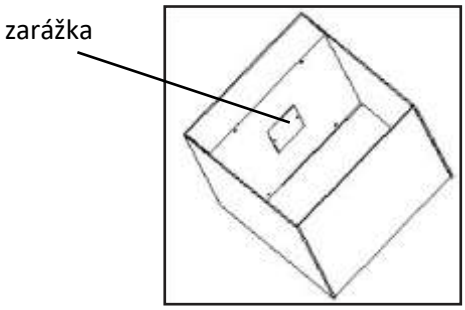

• Priveďte rúru s priemerom 100 mm.

• Pripojte rúru do otvoru pripraveného na zadnej strane podstavca.

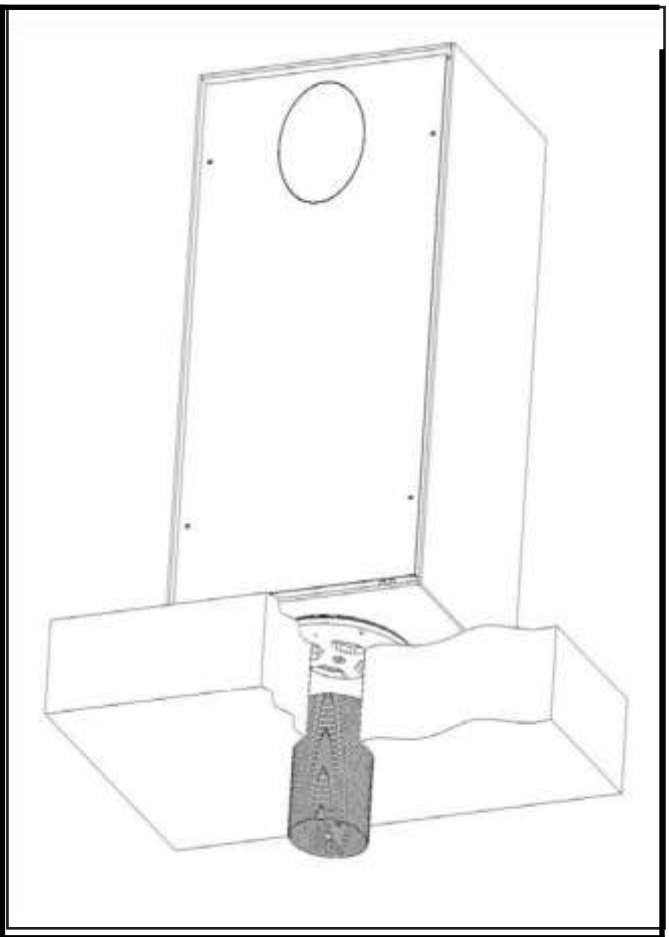

Vertical connection through the ground

Warning: for this kind of connection, install a ground protection plate.

• Create a hole of a 100mm diameter in the floor.

• Connect the flexible aluminium air duct.

PALIVO

SCHVÁLENÉ PALIVO

Vaše zariadenie je navrhnuté na spaľovanie nasledovných druhov palív:

Odporúčané tuhé palivá: bukové drevo, breza, dub, jaseň, hrab a drevo z ovocných stromov.

Neoporúčané palivá: ihličnan, vlhké drevo, chemicky upravené drevo, hobliny, drevené pelety, koks. Je zakázané spaľovanie odpadových alebo horľavých kvapalín (benzín, rospúšťadlá, motorový olej..)

VÝBER SPRÁVNEHO PALIVOVÉHO DREVA

Ideálnym palivom na spaľovanie v krbe je suché drevo, vďaka čomu je rozpaľovanie jednoduchšie a komín sa menej zanáša. Palivové drevo by malo byť uskladnené aspoň 18 mesiacov a jeho vlhkosť by nemala presahovať 20%!

Vlhké drevo znižuje teplotu spaľovania, má nižšiu výhrevnosť, teda aj účinnosť spaľovania je nižšia, horšie sa rozpaľuje, ľahko sa uhadí a viac dymí. Použitie vlhkého dreva navyše spôsobuje usadzovaniu sadzí v dymovodoch a komíne, nadmerné špinenie skla.

Niektoré dreviny sú reaktívnejšie ako iné. Najlepšie sú hrab, buk a dub. Osika, breza a lipa horia dobre, ale nevydržia tak dlho. Po nich sú ihličnany. Dôležitý je tiež priemer guľatiny. Drevo s menším priemerom sa rýchlejšie rozhorí, guľatina s väčším priemerom však vydrží dlhšie. Najlepšie palivové drevo je suché.

Sušenie dreva trvá 18 až 24 mesiacov. Tento proces je možné skrátiť (12 - 15 mesiacov) v prípade, ak je drevo vopred narezané a naštiepané a uložené na dobre vetranom mieste.

NÁVOD NA POUŽITIE

OVLÁDANIE

Zariadenie ma dve základné regulácie:

> regulácia horného vzduchu

> regulácia dolného vzduchu

Tieto ovládacie prvky je možné používať naraz tak, aby sa jednotlivé prívody vzduchu skombinovali a dosiahol sa optimálny výkon.

UPOZORNENI: ovládacie prvky môžu byť horúce. Vždy použite nástroj - páčku dodávanú so spotrebičom.

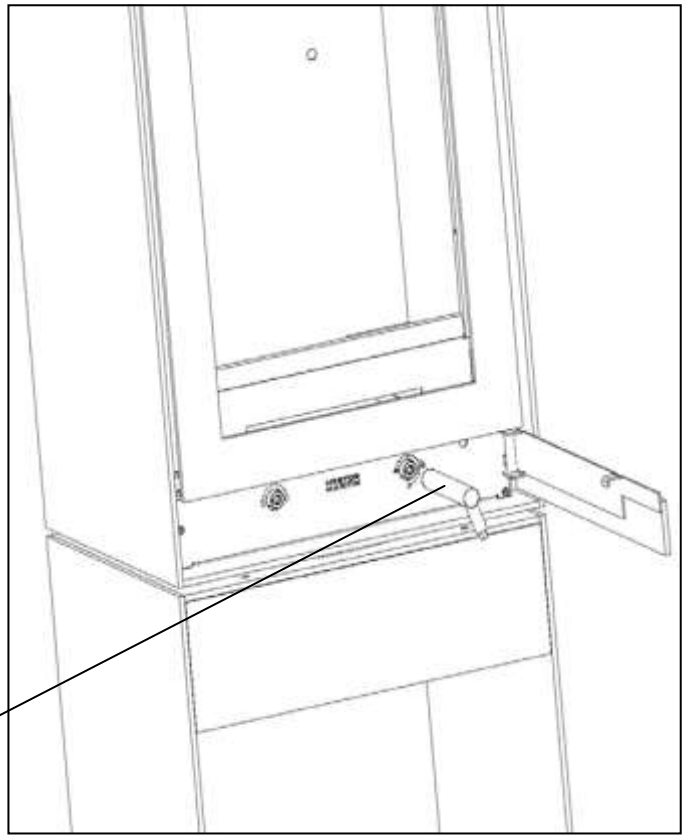

Páčka na reguláciu vzduchu

Regulácia spodného prívodu vzduchu: používa sa pri spaľovaní uhlia alebo pre ľahšie rozpaľovanie dreva.

Regulácia horného prívodu vzduchu - regulácia výkonu.

Ovládacie prvky ovládajú klapky, ktoré sa otvárajú a zatvárajú, čím privádzajú do spaľovacej komory požadované množstvo vzduchu, čo optimalizuje spaľovanie a reguluje intenzitu horenia.

UPOZORNENIE: NEPOUŽÍVAJTE ŽIADNE OVLÁDACIE PRVKY ANI ROŠTY ANI ŽIADNE INÉ PRÍSLUŠENSTVO, KTORÉ NIE JE DODÁVANÉ SO SPOTREBIČOM!

Ovládanie > rôzne použitia

S technológiou spaľovania Woodbox môže byť vzduch potrebný na spaľovanie privádzaný zhora alebo zospodu pod oheň podľa typu použitého paliva.

Spaľovanie dreva je ovládané horným prívodom vzduchu, zatiaľ čo uhlie sa ovláda spodným prívodom vzduchu. Každý prívod vzduchu je možné ovládať zvlášť..

Každý regulátor sa ovláda zvlášť. Oba otvorené umožňujú rýchlejšie rozkúrenie v krbe alebo na spálenie usadenín sadzí na skle. Toto nastavenie je však možné používať iba krátkodobo, pretože by to mohlo spôsobiť prehriatie spotrebiča.

Drevo

Zatvorené **Otvorené**

Ak je pravá klapka je otvorená, vzduch sa privádza zhora. Vzduch sa pred privedením do spaľovacej komory predohrieva, čo umožňuje čisté a efektívne spaľovanie. Spodný prívod vzduchu je zatvorený.

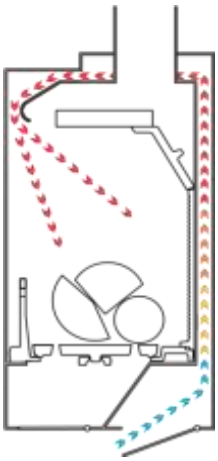

Rozpaľovanie

Otvorené **Otvorené**

Otvorením oboch klapiek privediete do spaľovacej komory maximum vzduchu, čo uľahčuje rozpaľovanie v krbe.

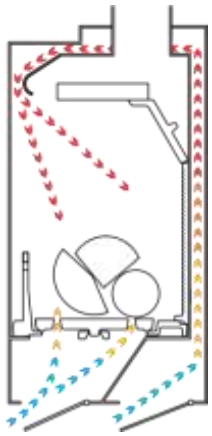

KÚRENIE DREVOM > MANUÁLNE ROZPAĽOVANIE

- Nastavte HORNÝ PRÍVOD VZDUCHU na maximum

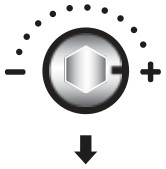

- Nastavte SPODNÝ PRÍVOD VZDUCHU na maximum

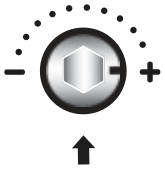

Tip: Nechajte dvierka mierne pootvorené pre ešte rýchlejšie rozkúrenie. Zvýši sa ťah a drevo sa ľahšie rozpáli.

- Na rošt položte papier alebo rozpaľovač a malé polienka dreva.
- Zapáľte papier.
- Keď sa drevo rozhorí, zatvorte spodný prívod vzduchu. Za normálnych okolností musí byť spodný prívod vzduchu pri spaľovaní dreva zatovrený.

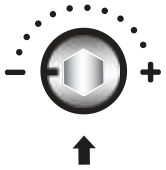

Dôležité: v prípade slabého ťahu alebo nízkej teploty v spaľovacej komore sa odporúča nechať dolný prívod vzduchu mierne otvorený, aby sa Váš spotrebič dostal na prevádzkovú teplotu (niekedy to môže trvať aj viac ako hodinu).

- Následne nastavte horný prívod vzduchu na požadovanú intenzitu. Praxou si časom nájdete polohu prívodu vzduchu, ktorá Vám najviac vyhovuje.

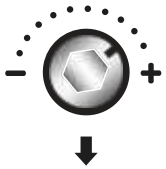

KÚRENIE DREVOM > ROZPAĽOVANIE POMOCOU DIAĽKOVÉHO OVLÁDANIA

- Nastavte HORNÝ PRÍVOD VZDUCHU na maximum stlačením tlačidla + na diaľkovom ovládaní.

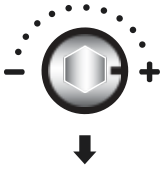

- Nastavte DOLNÝ PRÍVOD VZDUCHU na maximum.

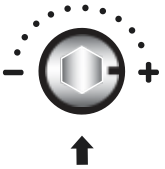

Tip: Nechajte dvierka mierne pootvorené pre ešte rýchlejšie rozkúrenie. Zvýši sa ťah a drevo sa ľahšie rozpáli.

- Na rošt položte papier alebo rozpaľovač a malé polienka dreva.
- Zapáľte papier.
- Keď sa drevo rozhorí, zatvorte spodný prívod vzduchu. Za normálnych okolností musí byť spodný prívod vzduchu pri spaľovaní dreva zatovrený.

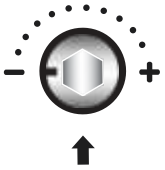

Dôležité: v prípade slabého ťahu alebo nízkej teploty v spaľovacej komore sa odporúča nechať dolný prívod vzduchu mierne otvorený, aby sa Váš spotrebič dostal na prevádzkovú teplotu (niekedy to môže trvať aj viac ako hodinu).

- Následne nastavte horný prívod vzduchu na požadovanú intenzitu. Praxou si časom nájdete polohu prívodu vzduchu, ktorá Vám najviac vyhovuje.

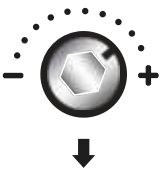

POUŽITIE DREVA > PRIKLADANIE

Aby ste predišli vniknutiu dymu do miestnosti počas prikladania, postupujte následovne:

- Prikladajte až keď je v ohnisku len žeravina.
- Nastavte HORNÝ PRÍVOD VZDUCHU na maximum.

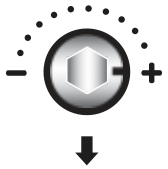

- Dvierka otvárajte pomaly a nechajte ich cca 30 sekúnd pootvorené. Následne ich otvorte úplne a umietnite drevo do spaľovacej komory.
- Zatvorte dvierka. Keď sa oheň opäť rozhorí, nastavte HORNÝ PRÍVOD VZDUCHU na požadovanú intenzitu (alebo za použitia ovládača: stlačte tlačidlo –).

POUŽITIE DREVA > PREVÁDZKA

Za použitia kvalitného dreva, ako napr. suché bukové alebo dubové drevo, je možné, že na jedno naloženie vydrží drevo horieť 8 - 10 hodín. Aby ste dokázali udržať pomalý oheň čo najdlhšie a zároveň udržali sklo čisté, postupujte následovne:

- Prikladajte drevo podľa vyššie uvedeného návodu. Nepoužívajte guľaté drevo (neštiepané), pretože by sa mohlo zvaliť na sklo a poškodiť ho.
- Nastavte HORNÝ PRÍVOD VZDUCHU na maximum.
- Počkajte kým sa drevo silno nerozhorí.

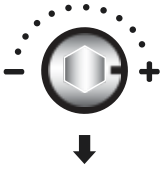

(Neodporúča sa úplné uzatváranie horného prívodu vzduchu, aby sa podporilo samočistenie skla.)

- Následne znížte intenzitu na skoro minimum.

- V prípade silného ťahu komína je potrebné prívod vzduchu uzavrieť viac ako pri komíne s nízkym ťahom. Prečítajte si tiež “Nastavenie minimálneho prívodu vzduchu”, strana 19).

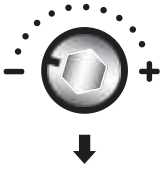

ČISTENIE POPOLNÍKA

Aby ste predišli prášeniu popola, pravidelne vyprázdňujte popolník. Jemná vrstva popola na rošte však pomáha spaľovaniu dreva a udržiava teplo.

Ak spotrebič nepoužívate, odporúča sa vyčistenie popolníka. Popol je možné odstrániť z ohniska cez rošt do popolníka pomocou dodaného nástroja.

UPOZORNENIE: POPOLNÍK MÓŽE BYŤ HORÚCI. POUŽITE NEHORĽAVÉ RUKAVICE!

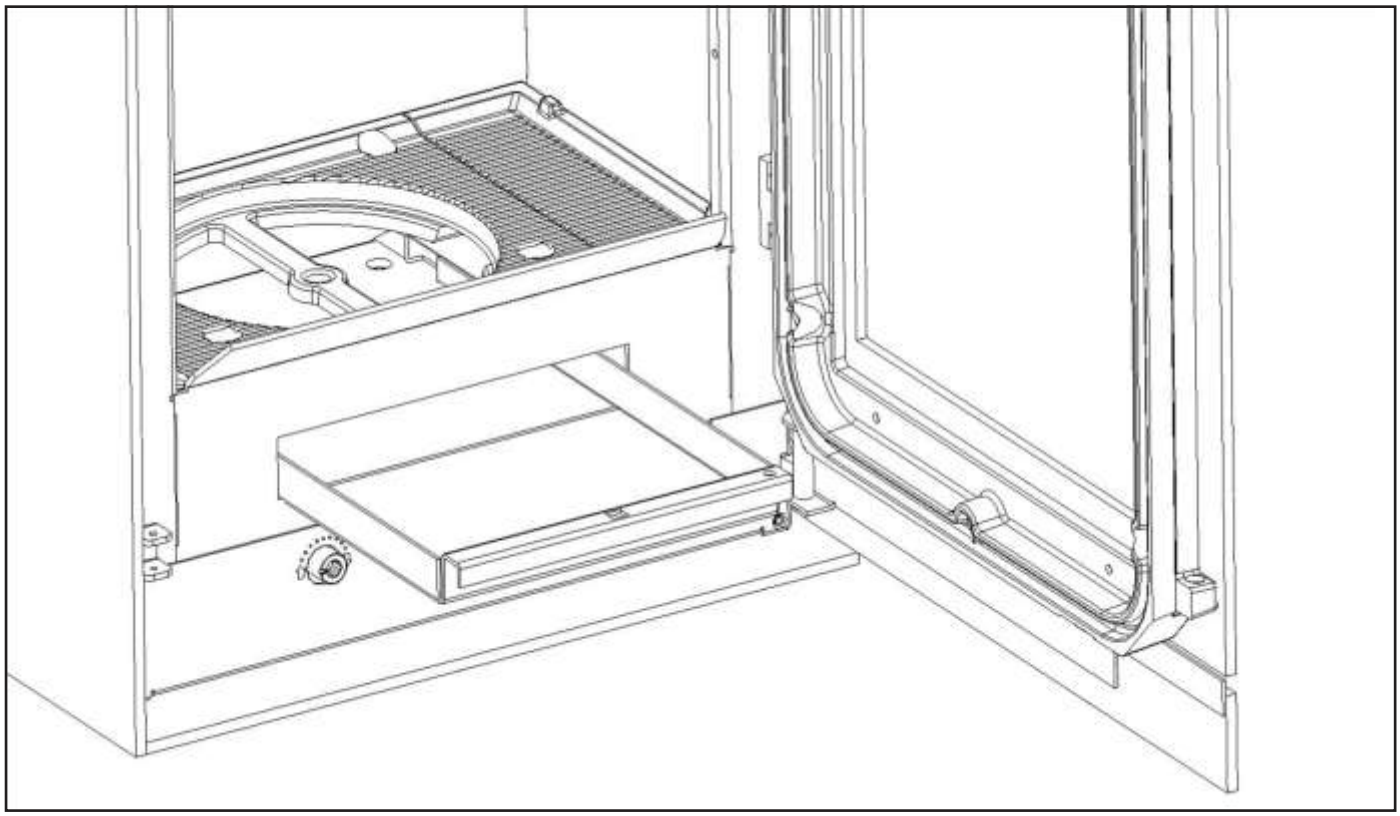

- Otvorte dvierka tak, aby ste mali prístup k popolníku.
- Použitím dodaného nástroja ho vložte do otvoru na to určeného.
- Vytiahnite popolník z držiaka.
- Vyprázdnite popolník a vložte ho späť.
- Popol vždy vysypte do kovovej nádoby - kontainéra. Kontainér musí byť položený na nehorľavej podložke a v dostatočnej vzdialenosti od horľavých materiálov. Pred vyhodením popola počkajte, kým nevychladne.

SAMOČISTENIE SKLA

Vaše zariadenie je vybavené integrovaným systémom čistenia skla (”Airwash”), ktorý pomocou horúceho vzduchu minimalizuje špineniu skla. Ak používate suché drevo, veľká časť usadenín na skle zhorí a zmizne počas prevádzky na vyššom výkone.

Ak sa na skle objavia nečistoty (po dlhšom kúrení na nízkom výkone), sklo dokážete ľahko očistiť:

- Nastavte HORNÝ PRÍVOD VZDUCHU na maximum.

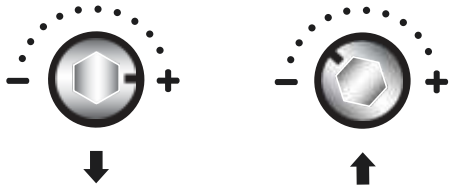

- Nastavte DOLNÝ PRÍVOD VZDUCHU na štvrtinu. Týmto nastavením dostanete trochu vzduchu pod oheň a zároveň predohriaty vzduch zhora.

- Po zmiznutí väčšiny nečistôt vráťte ovládacie prvky do pôvodných polôh.

NASTAVENIE MINIMÁLNEHO PRÍVODU VZDUCHU

Nastavenie minimálneho vzduchu nájdete na pravo od ovládacích prvkov. Umožňuje zvýšiť, znížiť alebo úplne uzavrieť minimálny prívod vzduchu. Ak je to potrebné, upravte nastavenie podľa ťahu Vášho komína.

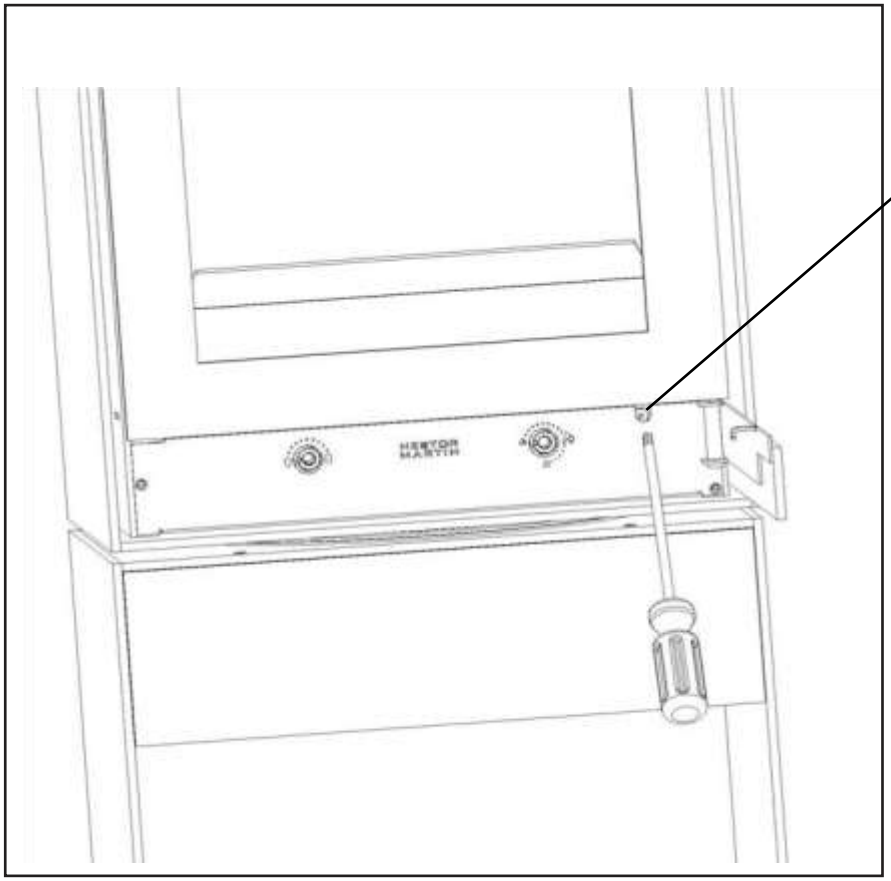

Skrutka minimálneho vzduchu je umiestnená za panelom.

Utiahnutím skrutky (v smere hodinových ručičiek) použitím krížového šroubováka, znížte alebo úplne uzavrite minimálny prívod vzduchu.

Pre zvýšenie minimálneho prívodu vzduchu skrutku povoľte - proti smeru hodinových ručičiek.

ÚDRŽBA

PRVÉ POUŽITIE

Prvé kúrenie vždy spôsobuje nepríjemný zápach, ktorý po niekoľkých hodinách kúrenia natrvalo znizne.

Po prvom kúrení je bežne potrebné očistiť sklo mäkkou handričkou a štandardným čistiacim prostriedkom určeným na čistenia krbového skla.

ČISTENIE ZARIADENIA

Pred čistením nechajte prístroj vždy vychladnúť. Neodporúča sa používať handričku z oblečenia na čistenie spotrebiča, ktorý má farbu alebo grafitový náter, pretože to môže zanechať stopy. V prípade silných škvŕn je lepšie farbu ošetriť farbou určenou pre kachle (vysokoteplotná lesklá farba NESTOR MARTIN), ako sa ju pokúšať vyčistiť. V prípade kondenzácie kvapky utrite skôr, ako zaschnú.

Na čistenie smaltovaného spotrebiča používajte vlhkú handričku alebo prostriedok na to určený. Aby ste predišli poškodeniu povrchu, zariadenie čistite jemne. Príliš horlivé čistenie, hoci aj s vhodným výrobkom, môže poškodiť zariadenie. Pred opätovným zapálením kachlí musia byť všetky zvyšky čistiacich prostriedkov odstránené, pretože po zahriatí spotrebiča môžu spôsobiť škody.

ČISTENIE SKLA

Pred čistením skla nechajte zariadenie vždy vychladnúť. Keramické sklo zariadenia je špeciálne vyrobené tak, aby odolávalo vysokým teplotám. Niektoré čistiace prostriedky obsahujú chemické prvky, ktoré môžu sklo oslabiť alebo poznačiť. Používajte čistiace prostriedky určené na čistenie krbového skla. Ak sa na skle objavili silnejšie špinavé stopy, jemne ich pretrite drôtenkou z čistej oceľovej vlny spolu s malým množstvom čističa riadu. Dávajte však pozor, aby ste sklo nepoškodili. Ak je čistenie skla potrebné príliš často, odporúča sa skontrolovať spôsob inštalácie a nastavenia zariadenia.

VZDUCHOTESNOSŤ

Pravidelne kontrolujte, či sú dvierka a popolník vzduchotesné. Aby sa zabezpečila správna funkcia spotrebiča, musia byť všetky otvory - prístupy do kachlí vzduchotesné. V prípade potreby, kontaktujte svojho distribútora.

LETNÁ ODSTÁVKA

Na konci vykúrovacej sezóny (počas letných mesiacov) musí byť Vaše zariadenie kompletne vyčistené a komín skontrolovaný kvalifikovaným kominárom.

Odstráňte všetok popol zo zariadenia.

Jeden z prívodov vzduchu nechajte otvorený, aby sa mohla odparovať dažďová voda z komína.

Pre zvýšenú ochranu môžete do kachlí vložiť odvlhčovací prostriedok.

Na pohyblivé časti naneste mazací olej.

VÝMENA SKLA

V prípade potreby výmeny skla:

- podvihnite dvierka a vyberte z pántov.
- Položte dvierka na rovnú podložku.
- Odstkutkujte 8 matíc z oceľových dvierok, ktoré držia sklenený panel.
- Odoberte liatinové dvierka.
- Vymeňte sklo.

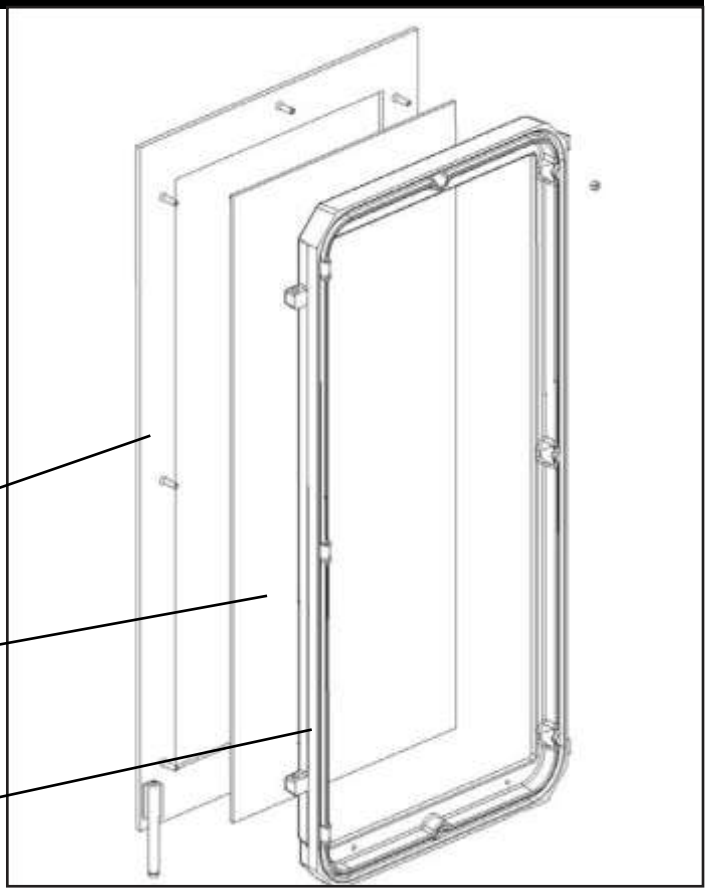

ODSTRÁNENIE RIADIACEJ JEDNOTKY

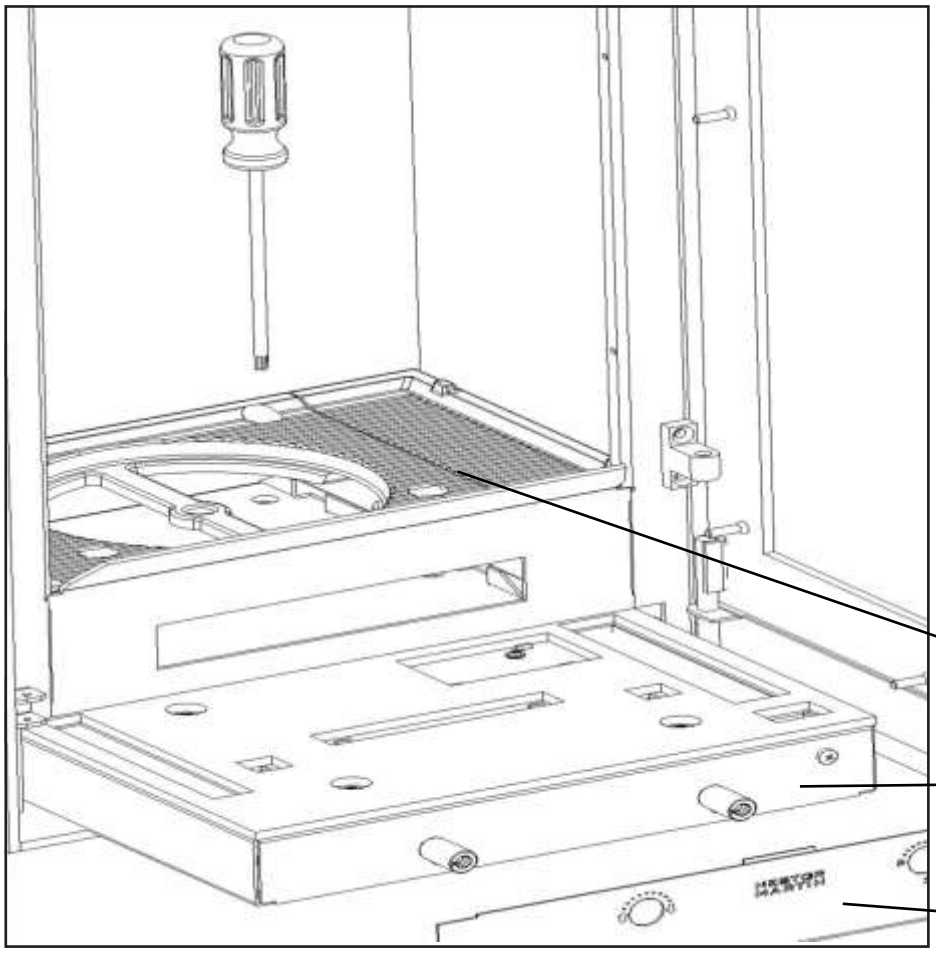

Z dôvodu údržby je možné odstránenie riadiacej jednotky, čo môže vykonať len kvalifikovaný technik:r maintenance.

> Otvorte dvierka

> Odskrutkujte a odstráňte ovládací panel pomocou skrutkovača Torx.

> Odskrutkujte 4 upevňovacie skrutky z riadiacej jednotky tak, že prejdete cez otvory v železnej opere

> Ovládaciu jednotku vytiahnite smerom dopredu.

ZÁRUKA

NESTOR MARTIN Vám zaručuje, že zariadenie nemá vady materiálu a spracovania počas záručnej doby uvedenej nižšie.

Záruka sa vzťahuje na výmenu dielov a nevzťahuje sa na prácu. Za všetky náklady zodpovedá vlastník spotrebiča.

2 Years	**5 Years**
rukoväte riadiaca jednotka diaľkové ovládanie, prijímač, motor	spaľovacia komora

VYLÚČENIA A OBMEDZENIA

Záruka sa nevzťahuje na:

- Hrdza spôsobená kondenzáciou.
- Hluky rozpínania alebo zmršťovania materiálu pri rozkurovaní alebo doháraní plameňa.
- Poškodenia lakovaného alebo smaltovaného povrchu, ktoé neboli ohlásené ihneď po obdržaní zariadenia.
- Sklenený panel ani ostatné prvky, ktoré sú v priamom kontakte s ohňom - napr. rošt, chrániče, deflektor, ani na prípadné škody na diaľkovom ovládaní spôsobené pádom.

Všetky postupy údržby a / alebo výmeny dielcov musí vykonávať kvalifikovaný pracovník alebo spoločnosť uznaná výrobcom NESTORMARTIN. Ak chcete požiadať o záruku na chybný diel, nechajte ho vymeniť a pošlite chybný diel na kontrolu distribútorovi NESTOR MARTIN. Ak sa na poruchu vzťahuje záruka, náhradný diel vám nebude účtovaný. Za náklady na prepravu náhradného dielu a vrátenie chybného dielu zodpovedá spotrebiteľ.

Táto záruka sa nevzťahuje na poruchy spôsobené nehodou, nevhodným alebo nesprávnym použitím, úpravami, nesprávnou inštaláciou alebo zlou údržbou. Záruka plynie od dňa zakúpenia u autorizovaného predajcu. Na spotrebič zakúpený mimo oficiálnu distribučnú sieť sa nevzťahuje záruka.

Všetky žiadosti o uplatnenie záruku je možné podať iba prostredníctvom distribútora, ktorého uznáva spoločnosť NESTOR MARTIN. V opačnom prípade táto záruka nebude pokrývať vzniknuté náklady.

ROZMERY

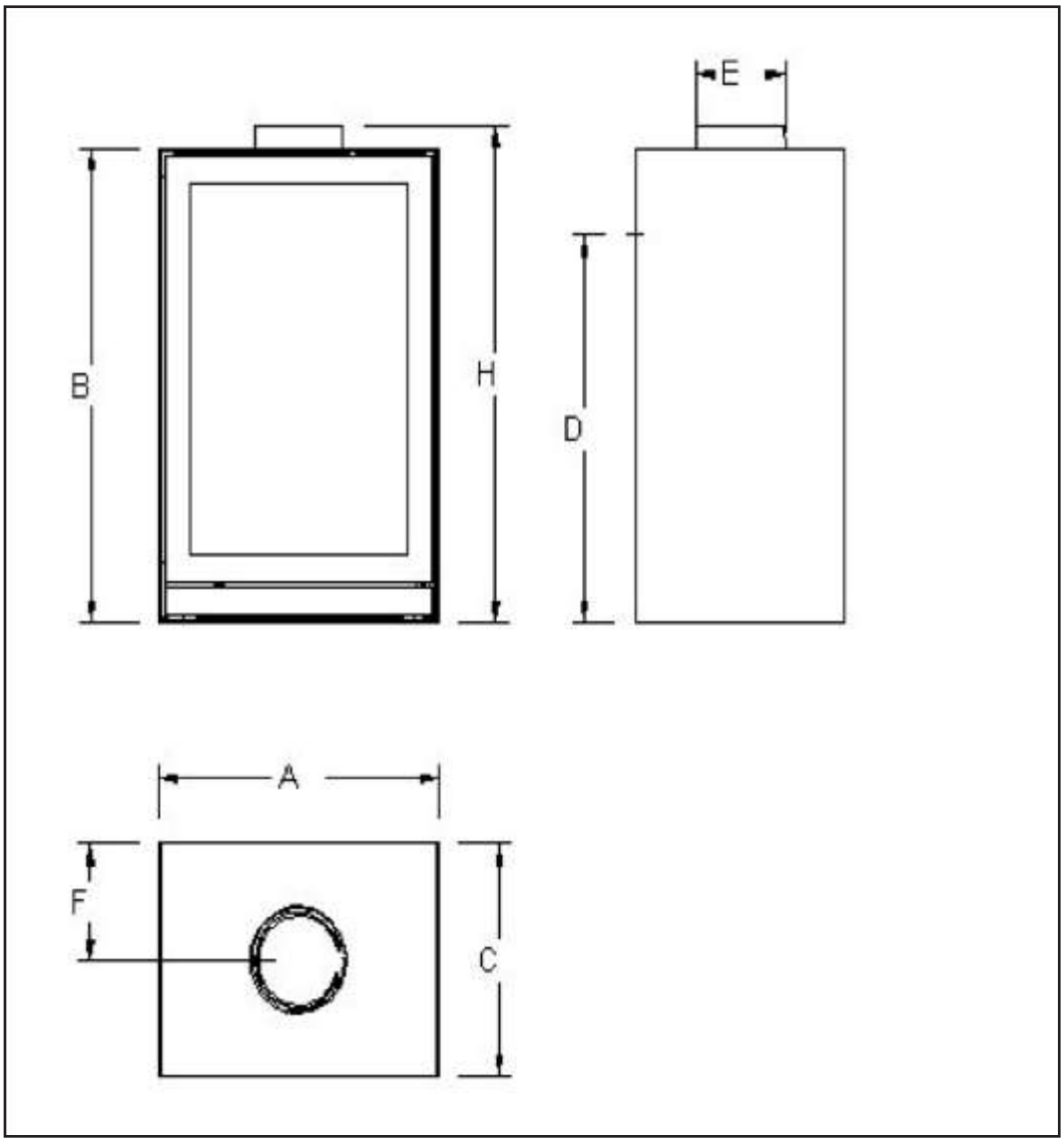

	A [mm]	B [mm]	C [mm]	D [mm]	E [mm]	F [mm]	H [mm]
TQH 13	434	826	365	724	D 150	182.5	865
TQ 33	576	601	434	492	D 150	217	640
TQH 33	576	867	434	732	D 180	217	915
TQH 43	684	807	482	679	D 180	241	845

Modelo / Model / Modèle / Modello **TQH13**		NESTOR MARTIN			CE 10
Cert Nº	EZKA/10/021-1	Org.Not.Nº	0608	Norm.:	EN 13240
Leña / Wood / Bois / Legno / Madeira					
Potencia cedida al ambiente (útil) / Power transmitted to the atmosphere (useful) / Puissance cédée à l'atmosphère (utile) / Potenza ceduta all'ambiente (utile) / Potência cedida ao ambiente (útil)					6,5 kW
Rendimiento / Performance / Rendement / Resa / Rendimento					75.2%
Concentración de CO medio al 13%O2 / Average CO concentration at 13%O2 / Concentration de CO moyen à 13%O2 / Concentrazione media di CO al 13%O2 / Concentração de CO médio a 13%O2 (Vol%)					0,1
Temperatura de los gases medio / Average gas temperature / Température des gaz moyenne / Temperatura media dei gas / Temperatura média dos gases					265 ºC

Fabricación / Production / Produzione / Produção Nº	
Lea y siga las instrucciones de funcionamiento. Utilice solo combustibles recomendados. Aparato preparado para funcionamiento intermitente. No utilizar en chimenea compartida. / Read and follow the manufacturer's instructions. Use recommended fuels only. Appliance prepared for intermitt operation. Not use shared flue. / Lisez et suivez les instructions de fonctionnement. N'utilisez que les combustibles conseillés. Appareil conçu pour un fonctionnement intermittent. Pas l'utilization portagée de combustion. / Leggere seguire le istruzioni per l'uso. Usare solo i combustibili consigliati. Apparecchio progettato per funzionare con il sistema di combustione intermittente. Non utilizzare canna fumaria condivisa. / Leia e siga instruções de funcionamento. Utilize somente combustíveis recomendados. Aparelho preparado para funcionamento intermitente. Nao uso compartilhado conbustao.	Distancia de seguridad Distances de sécurité Distanza di sicurezza Distâncias de segurança 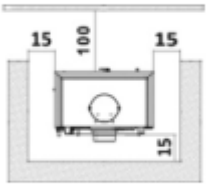 (cm) MADE IN CE C07015DB978_1

Modelo / Model / Modèle / Modello **TQH33**		NESTOR MARTIN			CE 13
Cert Nº	EZKA/13/110-1	Org.Not.Nº	0608	Norm.:	EN 13240
Leña / Wood / Bois / Legno / Madeira					
Potencia cedida al ambiente (útil) / Power transmitted to the atmosphere (useful) / Puissance cédée à l'atmosphère (utile) / Potenza ceduta all'ambiente (utile) / Potência cedida ao ambiente (útil)					8,2 kW
Rendimiento / Performance / Rendement / Resa / Rendimento					81.4%
Concentración de CO medio al 13%O2 / Average CO concentration at 13%O2 / Concentration de CO moyen à 13%O2 / Concentrazione media di CO al 13%O2 / Concentração de CO médio a 13%O2 (Vol%)					0,08
Temperatura de los gases medio / Average gas temperature / Température des gaz moyenne / Temperatura media dei gas / Temperatura média dos gases					265 ºC

Fabricación / Production / Produzione / Produção Nº	
Lea y siga las instrucciones de funcionamiento. Utilice solo combustibles recomendados. Aparato preparado para funcionamiento intermitente. No utilizar en chimenea compartida. / Read and follow the manufacturer's instructions. Use recommended fuels only. Appliance prepared for intermitt operation. Not use shared flue. / Lisez et suivez les instructions de fonctionnement. N'utilisez que les combustibles conseillés. Appareil conçu pour un fonctionnement intermittent. Pas l'utilization portagée de combustion. / Leggere seguire le istruzioni per l'uso. Usare solo i combustibili consigliati. Apparecchio progettato per funzionare con il sistema di combustione intermittente. Non utilizzare canna fumaria condivisa. / Leia e siga instruções de funcionamento. Utilize somente combustíveis recomendados. Aparelho preparado para funcionamento intermitente. Nao uso compartilhado conbustao.	Distancia de seguridad Distances de sécurité Distanza di sicurezza Distâncias de segurança 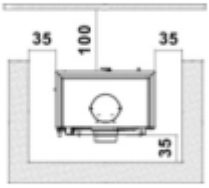 (cm) MADE IN CE C07015DB979_1

Modelo / Model / Modèle / Modello **TQH43**		NESTOR MARTIN			CE 11
Cert Nº	EZKA/10/029-3	Org.Not.Nº	0608	Norm.:	EN 13240
Leña / Wood / Bois / Legno / Madeira					
Potencia cedida al ambiente (útil) / Power transmitted to the atmosphere (useful) / Puissance cédée à l'atmosphère (utile) / Potenza ceduta all'ambiente (utile) / Potência cedida ao ambiente (útil)					14,7kW
Rendimiento / Performance / Rendement / Resa / Rendimento					77.3%
Concentración de CO medio al 13%O2 / Average CO concentration at 13%O2 / Concentration de CO moyen à 13%O2 / Concentrazione media di CO al 13%O2 / Concentração de CO médio a 13%O2 (Vol%)					0,08
Temperatura de los gases medio / Average gas temperature / Température des gaz moyenne / Temperatura media dei gas / Temperatura média dos gases					277 ºC

Fabricación / Production / Produzione / Produção Nº	
Lea y siga las instrucciones de funcionamiento. Utilice solo combustibles recomendados. Aparato preparado para funcionamiento intermitente. No utilizar en chimenea compartida. / Read and follow the manufacturer's instructions. Use recommended fuels only. Appliance prepared for intermitt operation. Not use shared flue. / Lisez et suivez les instructions de fonctionnement. N'utilisez que les combustibles conseillés. Appareil conçu pour un fonctionnement intermittent. Pas l'utilization portagée de combustion. / Leggere seguire le istruzioni per l'uso. Usare solo i combustibili consigliati. Apparecchio progettato per funzionare con il sistema di combustione intermittente. Non utilizzare canna fumaria condivisa. / Leia e siga instrucções de funcionamento. Utilize somente combustíveis recomendados. Aparelho preparado para funcionamento intermitente. Nao uso compartilhado conbustao.	Distancia de seguridad Distances de sécurité Distanza di sicurezza Distâncias de segurança 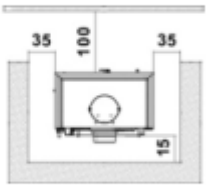 (cm) MADE IN CE C07015DB980_1

Modelo / Model / Modèle / Modello **TQ33**		NESTOR MARTIN			CE 11
Cert Nº	EZKA/10/029-1	Org.Not.Nº	0608	Norm.:	EN 13240
Leña / Wood / Bois / Legno / Madeira					
Potencia cedida al ambiente (útil) / Power transmitted to the atmosphere (useful) / Puissance cédée à l'atmosphère (utile) / Potenza ceduta all'ambiente (utile) / Potência cedida ao ambiente (útil)					8 kW
Rendimiento / Performance / Rendement / Resa / Rendimento					77.6%
Concentración de CO medio al 13%O2 / Average CO concentration at 13%O2 / Concentration de CO moyen à 13%O2 / Concentrazione media di CO al 13%O2 / Concentração de CO médio a 13%O2 (Vol%)					0,07
Temperatura de los gases medio / Average gas temperature / Température des gaz moyenne / Temperatura media dei gas / Temperatura média dos gases					250 ºC

Fabricación / Production / Produzione / Produção Nº	
Lea y siga las instrucciones de funcionamiento. Utilice solo combustibles recomendados. Aparato preparado para funcionamiento intermitente. No utilizar en chimenea compartida. / Read and follow the manufacturer's instructions. Use recommended fuels only. Appliance prepared for intermitt operation. Not use shared flue. / Lisez et suivez les instructions de fonctionnement. N'utilisez que les combustibles conseillés. Appareil conçu pour un fonctionnement intermittent. Pas l'utilization portagée de combustion. / Leggere seguire le istruzioni per l'uso. Usare solo i combustibili consigliati. Apparecchio progettato per funzionare con il sistema di combustione intermittente. Non utilizzare canna fumaria condivisa. / Leia e siga instrucções de funcionamento. Utilize somente combustíveis recomendados. Aparelho preparado para funcionamento intermitente. Nao uso compartilhado conbustao.	Distancia de seguridad Distances de sécurité Distanza di sicurezza Distâncias de segurança 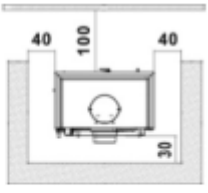 (cm) MADE IN CE C07015DB981_1

NESTOR
MARTIN

DECLARACIÓN DE PRESTACIONES / DECLARATION OF PERFORMANCE / DICHIARAZIONE DI PRESTAZIONI/ DÉCLARATION DE PRESTATIONS / DECLARAÇÃO DE PRESTAÇÕES

Nº C07200DA126

1 **Nombre y código de identificación/Name and identification code/Nome e códice di identificazione/ Nom et code d'identification/Nome e código de identificação:**

Estufa para combustibles sólidos/ Stove for solid fuels/ Stufa per combustibli solidi/ Poele pour combustibles solides/ Fogão para combustíveis sólidos

TQH13

2 **Nombre y dirección del fabricante/Name and address of manufacturer/Nome e indirizzo del produttore/Nom et adresse du fabricant/Nome e morada do fabricante:**

NIF: A-39015839

3 **Uso previsto/Intended use/Destinazione d'uso/Utilisation prévue/Utilizaçao pretendida:** Según capítulo 1 de la norma EN 13240/ According to chapter 1 standard EN 13240/ In base a quanto previsto net capitolo 1 dalla norma EN 13240/ Selon le chapitre numéro 1 de la norme EN 13240/ Acordo com o capítulo 1 da norma EN 13240

4 **Sistema de evaluación y verificación de la constancia de las prestaciones/System of assessment and verification of constancy of performance/Sistema di valutazione e verificazione della veridicitá delle prestazioni/Système d'évaluation et vérification de la constance des prestations/Sistema de avaliação e verificação da constância das prestações: 3**

5 **Organismo notificado/Notified Body/Organizzazione notificata/Organisme notifié/Organismo notificado:**

SGS nº 0608

EZKA/10/021-1 (30/11/2010)

6 **Prestaciones declaradas/Declared performance/Prestazioni dichiarate/Prestations déclarées/ Prestações declaradas:**

Características esenciales Essential characteristics Caratteristiche essenziali Caractéristiques essentielles Características essenciais	**Prestaciones leña Performance firewood Prestazioni legna Prestations bois Prestações lenha**	**Especificaciones técnicas armonizadas/ Harmonized technical specification/Specifiche tecniche armonizzate/Spécifications techniques harmonisées/Especificações técnicas harmonizadas**
Potencia Térmica Nominal / Nominal Thermal Power / Potenza termica nominale/ Puissance thermique nominale / Potência Térmica nominal (kW)	**6,5**	**EN 13240:2001**
Rendimiento/ Efficiency / Rendimento / Rendement/ Rendimento (%)	**75.2**	
Emisiones CO/ CO emissions / Emissioni CO / Émissions CO/Emissões CO (13% O2 Vol%)	**0,10**	

- *Las declaraciones del producto identificado en el punto 1 son conformes con las prestaciones declaradas en el punto 6. The performance of the product identified in point 1 is in conformity with the declared performance in point 6.* Le dichiarazioni del prodotto identificato al punto 1 sono conformi con le prestazioni dichiarate al punto 6. *Les déclarations sur le produit identifié au point 1 sont conformes aux prestations déclarées au point 6. As declarações do produto identificado no ponto 1 estão conformes com as prestações declaradas no ponto 6.*
- *La presente declaración de prestaciones se emite bajo la única responsabilidad del fabricante indicado en el punto 2. This declaration of performance is issued under the sole responsibility of the manufacturer identified in point 2.* La presente dichiarazione di prestazioni si emette sotto la unica responsabilitá del produttore indicato al punto 2. *La présente déclaration de prestations est émise sous la responsabilité exclusive du fabricant visé au point 2. A presente declaração de prestações emite-se sob a única responsabilidade do fabricante indicado no ponto 2.*
- *Firmado por y en nombre del fabricante por/Signed for and on behalf of the manufacturer by/*Firmato da e per nome del produttore da/*Signé par et au nom du fabricant par/ Assinado por e em nome do fabricant:*

Firma / Signature / Firma / Signature / Assinatura

Luis Aguilar Martín

(Director Gerente/Managing Manager/Direttore Generale / Directeur général/Director-gerente)

Lugar y fecha de emisión/Place and date of issue / Luogo e data di emissione / Lieu et date d'émission/ Lugar e data de emissão

Hergom

Industrias Hergóm, S. A.
SOTO DE LA MARINA (Cantabria)
Telf. 942 587 000 - Fax 942 587 001
Apartado 208 de Santander

Soto de la Marina, 20-07-2016

NESTOR
MARTIN

DECLARACIÓN DE PRESTACIONES / DECLARATION OF PERFORMANCE / DICHIARAZIONE DI PRESTAZIONI/ DÉCLARATION DE PRESTATIONS / DECLARAÇÃO DE PRESTAÇÕES

Nº C07200DA127

1 **Nombre y código de identificación/Name and identification code/Nome e códice di identificazione/ Nom et code d'identification/Nome e código de identificação:**

Estufa para combustibles sólidos/ Stove for solid fuels/ Stufa per combustibli solidi/ Poele pour combustibles solides/ Fogão para combustíveis sólidos

TQH33

2 **Nombre y dirección del fabricante/Name and address of manufacturer/Nome e indirizzo del produttore/Nom et adresse du fabricant/Nome e morada do fabricante:**

NIF: A-39015839

3 **Uso previsto/Intended use/Destinazione d'uso/Utilisation prévue/Utilizaçao pretendida:** Según capítulo 1 de la norma EN 13240/ According to chapter 1 standard EN 13240/ In base a quanto previsto net capitolo 1 dalla norma EN 13240/ Selon le chapitre numéro 1 de la norme EN 13240/ Acordo com o capítulo 1 da norma EN 13240

4 **Sistema de evaluación y verificación de la constancia de las prestaciones/System of assessment and verification of constancy of performance/Sistema di valutazione e verificazione della veridicitá delle prestazioni/Système d'évaluation et vérification de la constance des prestations/Sistema de avaliação e verificação da constância das prestações: 3**

5 **Organismo notificado/Notified Body/Organizzazione notificata/Organisme notifié/Organismo notificado:**

SGS nº 0608

EZKA/13/110-1 (08/05/2013)

6 **Prestaciones declaradas/Declared performance/Prestazioni dichiarate/Prestations déclarées/ Prestações declaradas:**

Características esenciales Essential characteristics Caratteristiche essenziali Caractéristiques essentielles Características essenciais	Prestaciones leña Performance firewood Prestazioni legna Prestations bois Prestações lenha	Especificaciones técnicas armonizadas/ Harmonized technical specification/Specifiche tecniche armonizzate/Spécifications techniques harmonisées/Especificações técnicas harmonizadas
Potencia Térmica Nominal / Nominal Thermal Power / Potenza termica nominale/ Puissance thermique nominale / Potência Térmica nominal (kW)	**8.2**	**EN 13240:2001**
Rendimiento/ Efficiency / Rendimento / Rendement/ Rendimento (%)	**81.4**	
Emisiones CO/ CO emissions / Emissioni CO / Émissions CO/Emissões CO (13% O2 Vol%)	**0,08**	

- *Las declaraciones del producto identificado en el punto 1 son conformes con las prestaciones declaradas en el punto 6. The performance of the product identified in point 1 is in conformity with the declared performance in point 6.* Le dichiarazioni del prodotto identificato al punto 1 sono conformi con le prestazioni dichiarate al punto 6. *Les déclarations sur le produit identifié au point 1 sont conformes aux prestations déclarées au point 6. As declarações do produto identificado no ponto 1 estão conformes com as prestações declaradas no ponto 6.*
- *La presente declaración de prestaciones se emite bajo la única responsabilidad del fabricante indicado en el punto 2. This declaration of performance is issued under the sole responsibility of the manufacturer identified in point 2.* La presente dichiarazione di prestazioni si emette sotto la unica responsabilitá del produttore indicato al punto 2. *La présente déclaration de prestations est émise sous la responsabilité exclusive du fabricant visé au point 2. A presente declaração de prestações emite-se sob a única responsabilidade do fabricante indicado no ponto 2.*
- *Firmado por y en nombre del fabricante por/Signed for and on behalf of the manufacturer by/*Firmato da e per nome del produttore da/*Signé par et au nom du fabricant par/ Assinado por e em nome do fabricant:*

Firma / Signature / Firma / Signature / Assinatura

Luis Aguilar Martín

(Director Gerente/Managing Manager/Direttore Generale / Directeur général/Director-gerente)

Lugar y fecha de emisión/Place and date of issue / Luogo e data di emissione / Lieu et date d'émission / Lugar e data de emissão

hergom

Industrias Hergóm, S. A.
SOTO DE LA MARINA (Cantabria)
Tel. 942 567 000 - Fax 942 567 000
Apartado 208 de Santander

Soto de la Marina, 20-07-2016

NESTOR
MARTIN

DECLARACIÓN DE PRESTACIONES / DECLARATION OF PERFORMANCE / DICHIARAZIONE DI PRESTAZIONI/ DÉCLARATION DE PRESTATIONS / DECLARAÇÃO DE PRESTAÇÕES

Nº C07200DA128

1 **Nombre y código de identificación/Name and identification code/Nome e códice di identificazione/ Nom et code d'identification/Nome e código de identificação:**

Estufa para combustibles sólidos/ Stove for solid fuels/ Stufa per combustibli solidi/ Poele pour combustibles solides/ Fogão para combustíveis sólidos

TQH43

2 **Nombre y dirección del fabricante/Name and address of manufacturer/Nome e indirizzo del produttore/Nom et adresse du fabricant/Nome e morada do fabricante:**

NIF: A-39015839

3 **Uso previsto/Intended use/Destinazione d'uso/Utilisation prévue/Utilizaçao pretendida:** Según capítulo 1 de la norma EN 13240/ According to chapter 1 standard EN 13240/ In base a quanto previsto net capitolo 1 dalla norma EN 13240/ Selon le chapitre numéro 1 de la norme EN 13240/ Acordo com o capítulo 1 da norma EN 13240

4 **Sistema de evaluación y verificación de la constancia de las prestaciones/System of assessment and verification of constancy of performance/Sistema di valutazione e verificazione della veridicitá delle prestazioni/Système d'évaluation et vérification de la constance des prestations/Sistema de avaliação e verificação da constância das prestações: 3**

5 **Organismo notificado/Notified Body/Organizzazione notificata/Organisme notifié/Organismo notificado:**

SGS nº 0608

EZKA/10/029-3 (24/03/2011)

6 **Prestaciones declaradas/Declared performance/Prestazioni dichiarate/Prestations déclarées/ Prestações declaradas:**

Características esenciales Essential characteristics Caratteristiche essenziali Caractéristiques essentielles Características essenciais	Prestaciones leña Performance firewood Prestazioni legna Prestations bois Prestações lenha	Especificaciones técnicas armonizadas/ Harmonized technical specification/Specifiche tecniche armonizzate/Spécifications techniques harmonisées/Especificações técnicas harmonizadas
Potencia Térmica Nominal / Nominal Thermal Power / Potenza termica nominale/ Puissance thermique nominale / Potência Térmica nominal (kW)	**14.7**	**EN 13240:2001**
Rendimiento/ Efficiency / Rendimento / Rendement/ Rendimento (%)	**77.3**	
Emisiones CO/ CO emissions / Emissioni CO / Émissions CO/Emissões CO (13% O2 Vol%)	**0,08**	

- *Las declaraciones del producto identificado en el punto 1 son conformes con las prestaciones declaradas en el punto 6. The performance of the product identified in point 1 is in conformity with the declared performance in point 6.* Le dichiarazioni del prodotto identificato al punto 1 sono conformi con le prestazioni dichiarate al punto 6. *Les déclarations sur le produit identifié au point 1 sont conformes aux prestations déclarées au point 6. As declarações do produto identificado no ponto 1 estão conformes com as prestações declaradas no ponto 6.*
- *La presente declaración de prestaciones se emite bajo la única responsabilidad del fabricante indicado en el punto 2. This declaration of performance is issued under the sole responsibility of the manufacturer identified in point 2.* La presente dichiarazione di prestazioni si emette sotto la unica responsabilitá del produttore indicato al punto 2. *La présente déclaration de prestations est émise sous la responsabilité exclusive du fabricant visé au point 2. A presente declaração de prestações emite-se sob a única responsabilidade do fabricante indicado no ponto 2.*
- *Firmado por y en nombre del fabricante por/Signed for and on behalf of the manufacturer by/*Firmato da e per nome del produttore da/*Signé par et au nom du fabricant par/ Assinado por e em nome do fabricant:*

Firma / Signature / Firma / Signature / Assinatura

Luis Aguilar Martín

(Director Gerente/Managing Manager/Direttore Generale / Directeur général/Director-gerente)

Lugar y fecha de emisión/Place and date of issue / Luogo e data di emissione / Lieu et date d'émission/ Lugar e data de emissão

hergom

Industrias Hergóm, S. A.
SOTO DE LA MARINA (Cantabria)
Tel. 942 587 600 - Fax 942 587 601
Apartado 208 de Santander

Soto de la Marina, 20-07-2016

NESTOR
MARTIN

DECLARACIÓN DE PRESTACIONES / DECLARATION OF PERFORMANCE / DICHIARAZIONE DI PRESTAZIONI/ DÉCLARATION DE PRESTATIONS / DECLARAÇÃO DE PRESTAÇÕES

Nº C07200DA129

1 **Nombre y código de identificación/Name and identification code/Nome e códice di identificazione/ Nom et code d'identification/Nome e código de identificação:**

Estufa para combustibles sólidos/ Stove for solid fuels/ Stufa per combustibli solidi/ Poele pour combustibles solides/ Fogão para combustíveis sólidos

TQ33

2 **Nombre y dirección del fabricante/Name and address of manufacturer/Nome e indirizzo del produttore/Nom et adresse du fabricant/Nome e morada do fabricante:**

NIF: A-39015839

3 **Uso previsto/Intended use/Destinazione d'uso/Utilisation prévue/Utilizaçao pretendida:** Según capítulo 1 de la norma EN 13240/ According to chapter 1 standard EN 13240/ In base a quanto previsto net capitolo 1 dalla norma EN 13240/ Selon le chapitre numéro 1 de la norme EN 13240/ Acordo com o capítulo 1 da norma EN 13240

4 **Sistema de evaluación y verificación de la constancia de las prestaciones/System of assessment and verification of constancy of performance/Sistema di valutazione e verificazione della veridicitá delle prestazioni/Système d'évaluation et vérification de la constance des prestations/Sistema de avaliação e verificação da constância das prestações: 3**

5 **Organismo notificado/Notified Body/Organizzazione notificata/Organisme notifié/Organismo notificado:**

SGS nº 0608

EZKA/10/029-1 (24/03/2011)

6 **Prestaciones declaradas/Declared performance/Prestazioni dichiarate/Prestations déclarées/ Prestações declaradas:**

Características esenciales Essential characteristics Caratteristiche essenziali Caractéristiques essentielles Características essenciais	**Prestaciones leña Performance firewood Prestazioni legna Prestations bois Prestações lenha**	**Especificaciones técnicas armonizadas/ Harmonized technical specification/Specifiche tecniche armonizzate/Spécifications techniques harmonisées/Especificações técnicas harmonizadas**
Potencia Térmica Nominal / Nominal Thermal Power / Potenza termica nominale/ Puissance thermique nominale / Potência Térmica nominal (kW)	**8**	**EN 13240:2001**
Rendimiento/ Efficiency / Rendimento / Rendement/ Rendimento (%)	**77.6**	
Emisiones CO/ CO emissions / Emissioni CO / Émissions CO/Emissões CO (13% O2 Vol%)	**0,07**	

- *Las declaraciones del producto identificado en el punto 1 son conformes con las prestaciones declaradas en el punto 6. The performance of the product identified in point 1 is in conformity with the declared performance in point 6.* Le dichiarazioni del prodotto identificato al punto 1 sono conformi con le prestazioni dichiarate al punto 6. *Les déclarations sur le produit identifié au point 1 sont conformes aux prestations déclarées au point 6. As declarações do produto identificado no ponto 1 estão conformes com as prestações declaradas no ponto 6.*
- *La presente declaración de prestaciones se emite bajo la única responsabilidad del fabricante indicado en el punto 2. This declaration of performance is issued under the sole responsibility of the manufacturer identified in point 2.* La presente dichiarazione di prestazioni si emette sotto la unica responsabilitá del produttore indicato al punto 2. *La présente déclaration de prestations est émise sous la responsabilité exclusive du fabricant visé au point 2. A presente declaração de prestações emite-se sob a única responsabilidade do fabricante indicado no ponto 2.*
- *Firmado por y en nombre del fabricante por/Signed for and on behalf of the manufacturer by/*Firmato da e per nome del produttore da/*Signé par et au nom du fabricant par/ Assinado por e em nome do fabricant:*

Firma / Signature / Firma / Signature / Assinatura

Luis Aguilar Martín

(Director Gerente/Managing Manager/Direttore Generale / Directeur général/Director-gerente)

Lugar y fecha de emisión/Place and date of issue / Luogo e data di emissione / Lieu et date d'emission/ Lugar e data de emissão

Industrias Hergóm, S. A.
SOTO DE LA MARINA (Cantabria)
Tels. 942 587 000 - Fax 942 587 001
Apartado 208 de Santander

Soto de la Marina, 20-07-2016

NESTOR MARTIN

WOODBOX® TECHNOLOGY

SOTO DE LA MARINA - CANTABRIA

Apdo. de correos 208 SANTANDER

10/2016