NESTOR MARTIN

NÁVOD NA OBSLUHU A MONTÁŽ

STANFORD 9

STANFORD 12

STANFORD 9+

STANFORD 12+

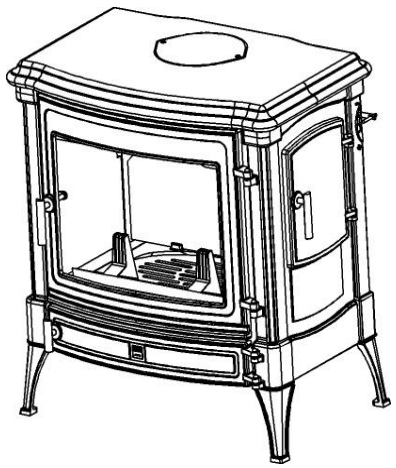

STANFORD 9

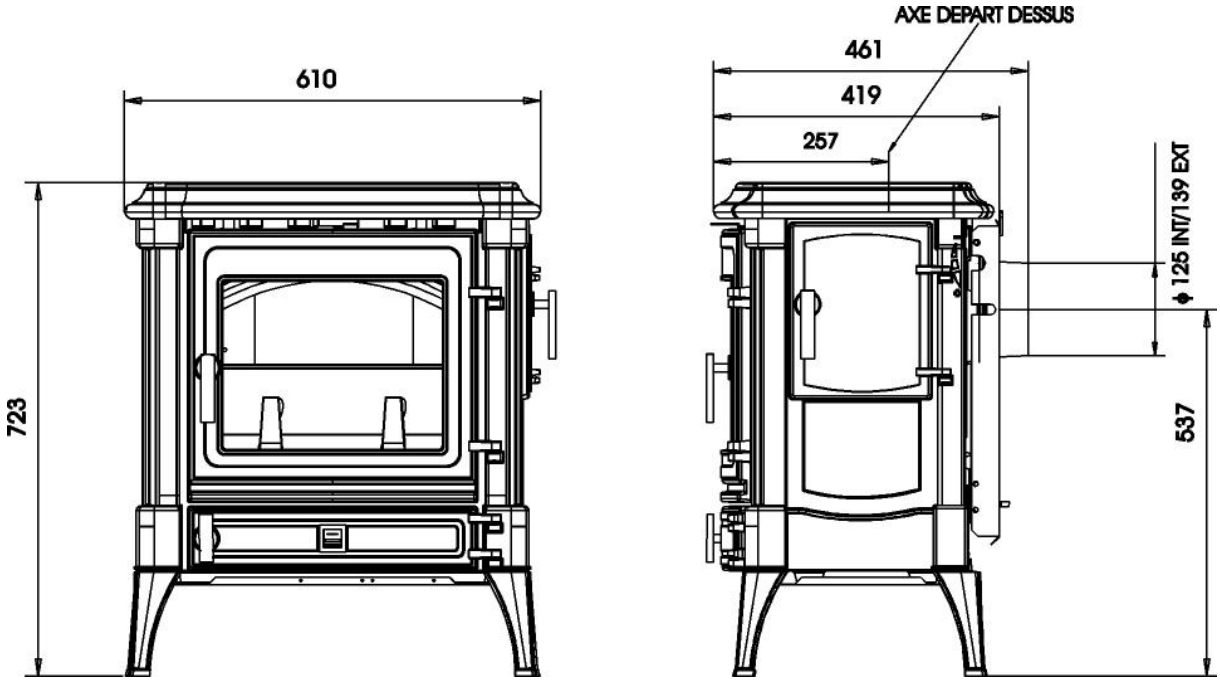

STANFORD 12

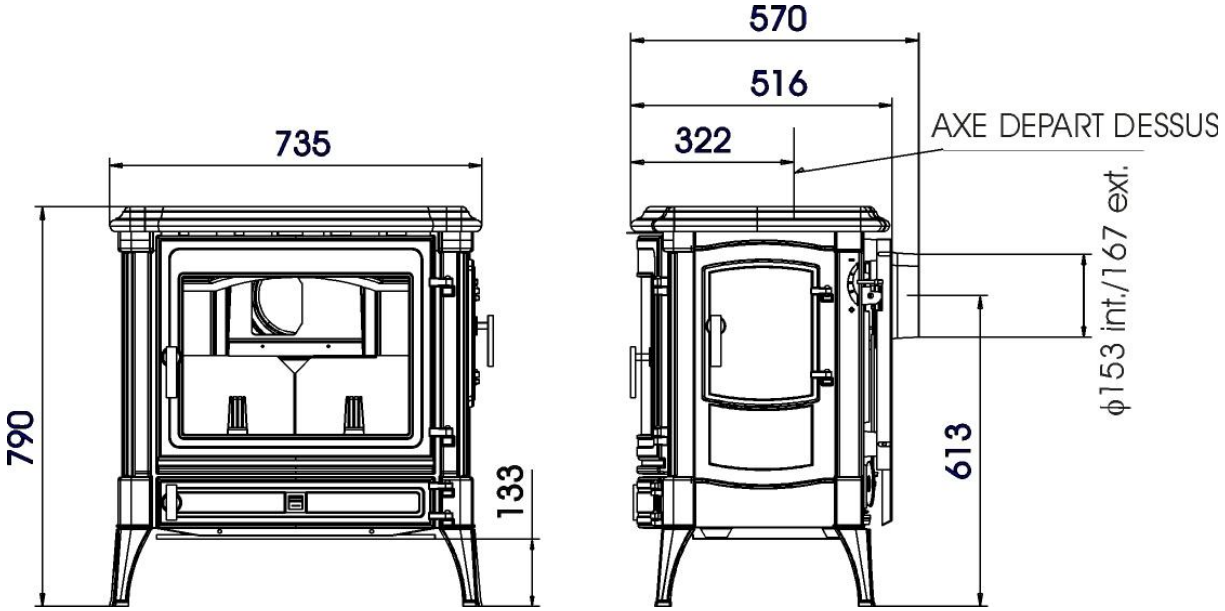

STANFORD 9+

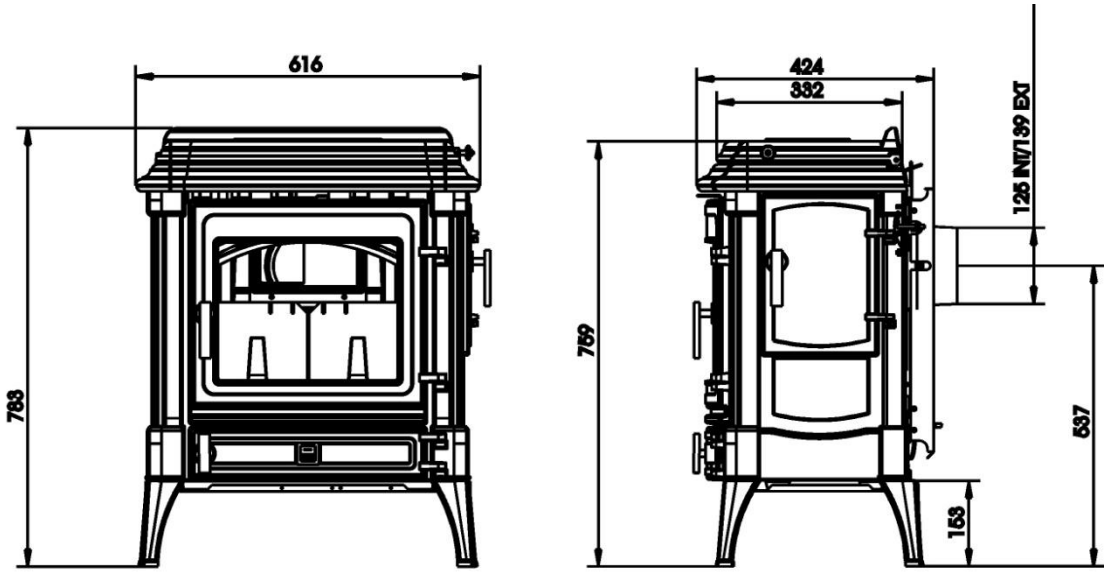

STANFORD 12+

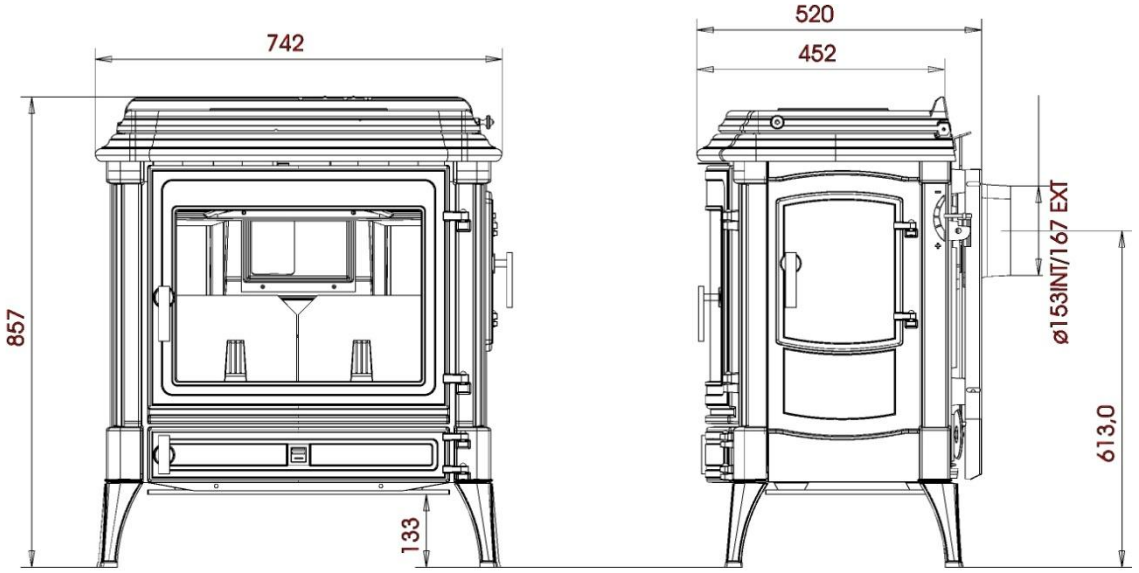

UISTITE SA, ŽE TENTO NÁVOD ZOSTANE SO ZARIADENÍM A PO INŠTALÁCII BUDE POSKYTNÝ UŽÍVATEĽOVI. NESKLADUJTE ANI NEPOUŽÍVAJTE BENZÍN ALEBO INÉ HORĽAVÉ PÁRY A KVAPALINY V BLÍZKOSTI TOHTO SPOTREBIČA A V BLÍZKOSTI NEPOUŽÍVAJTE INÉ ZARIADENIA.

UPOZORNENIE:
Nesprávna inštalácia, nastavenie, zmena, servis alebo údržba môžu spôsobiť zranenie alebo poškodenie majetku. Ak potrebujete pomoc, pozrite si túto príručku alebo sa poraďte s kvalifikovaným (skúseným) inštalatérom.
Spotrebič nie je vhodný ako jediný zdroj kúrenia v domácnosti.

NÁVOD NA OBSLUHU

Kvôli vysokým teplotám by mal byť spotrebič umiestnený mimo premávky (na mieste, kde sa pohybuje menej osôb) a mimo nábytku a závesov.

Upozornite všetkých dospelých a najmä deti, aby si dávali pozor na nebezpečenstvo vysokých teplôt a aby sa vyhýbali popáleniu.

Dohliadajte na malé deti, keď sú v rovnakej miestnosti ako spotrebič, a/alebo používajte protipožiarnu ochranu.

Je nevyhnutné, aby boli ovládacie prvky a cirkulačné vzduchové kanály spotrebiča udržiavané v čistote.

Spotrebič je potrebné pred použitím skontrolovať a komín vyčistiť aspoň raz ročne. Častejšie čistenie môže byť potrebné kvôli zlej prevádzke, inštalácii alebo nízkej kvalite paliva.

Vaše liatinové vykurovacie zariadenie bolo starostlivo navrhnuté a vyrobené tak, aby poskytovalo spokojnosť a optimálnu službu. Účinnosť zariadenia bude závisieť od pozornosti v nasledujúcich odporúčaniach.

DODÁVANÉ PRÍSLUŠENSTVO

Komponent na vybratie nádoby na popol
Hákovitá rukoväť na nastavenie vzduchu a ovládanie oscilačného roštu.
Trojuholníkové nožičky na rozpery ohniska.
Rukavica.

PRVÉ POUŽITIE ALEBO POUŽITIE PO DLHŠEJ DOBE

Je dôležité, aby sa v spotrebiči zapálili 2 alebo 3 malé polienka skôr, ako sa spotrebič spustí na maximum, čo umožní usadenie liatinovej konštrukcie a vytvrdnutie lakovaného náteru piecok. Počas vypaľovania farby je možné zaznamenať štipľavý zápach. Otvorte okná, aby sa tento nepríjemný zápach vyvetral.

NÁVOD NA MONTÁŽ

Spotrebič musí byť nainštalovaný v súlade s platnými predpismi (Stavebné predpisy j 1/2/3). Musí byť umiestnený aspoň 40 cm od akýchkoľvek horľavých materiálov. Môže byť potrebné chrániť stenu a okolité materiály.

Spotrebič musí byť umiestnený na pevnej, ohňovzdornej podložke v súlade s platnými predpismi. Uistite sa, že komín je bez sadzí a nečistôt a je čo najrovnejší. (obr. 1). Komín musí byť nepriepustný a jeho strany nie príliš drsné. Spojenie medzi spotrebičom a komínom musí byť vzduchotesné a vyrobené z nehorľavých materiálov, chránených proti oxidácii (smaltované alebo nerezové potrubie na odvod spalín).
Ak je komín v zlom stave alebo má nedostatočný komínový ťah, zvážte jeho vložkovanie. Je veľmi dôležité, aby komín nevytváral tiež nadmerný ťah. Zvážte plánovanie zahrnutia stabilizátora ťahu do inštalácie, prípadne (odporúča sa) komínového nástavca, určeného na stabilizáciu podmienok dymovodu. Regulátor ťahu je jedným z produktov predávaných na tento účel.

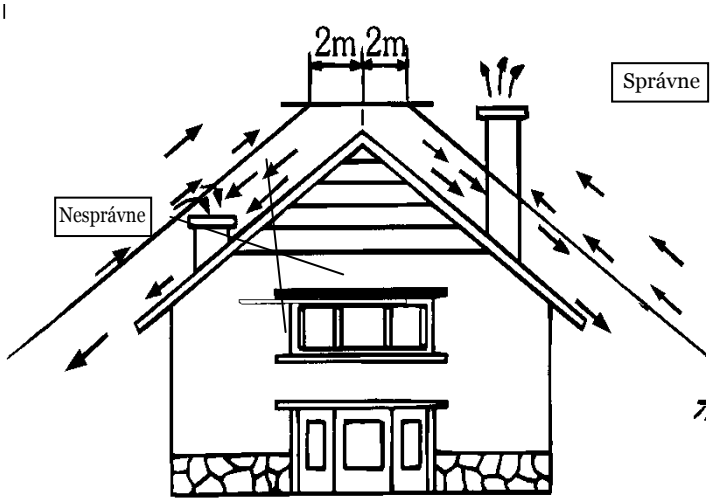

obr.1

Rozmery vývodov z kachlí

Stanford 9	Vnútorný: 125 mm		Stanford 12	Vnútorný: 153 mm
	Vonkajší: 139 mm			Vonkajší: 167 mm

Komín musí byť dostatočne vysoký a vzdialený od hrebeňa domu aspoň 1 meter, aby sa zabránilo spodnému ťahu. Musí byť chránený izolačným materiálom, aby sa znížilo riziko vzniku škvŕn od sadzí v hornej časti dymovodu a mal by byť vybavený krytom, ktorý zabráni dažďu.

Nastavenie termostatu
Otvorené 5 mm.
Ak sú kachle studené
5 mm pre drevo a uhlie.
0 mm len pre uhlie.

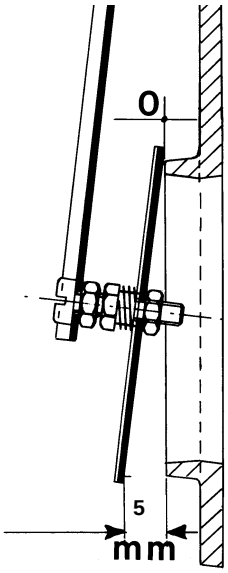

PRÍVOD VZDUCHU DO SPOTREBIČA

Do miestnosti je potrebný prísun vzduchu. Ten musí mať celkovú voľnú plochu aspoň 550 mm2 na kW nominálneho výkonu nad 5 kW. Ak sa použije stabilizátor dymovodu, celková voľná plocha by sa mala zväčšiť o 300 mm2 na každý kW nominálneho výkonu.

ROZKUROVANIE A PREVÁDZKA (kúrenie drevom)

Na oscilačný rošt položte pevne zvinutý papier alebo ekologický podpaľovač spolu s malými polienkami. Zapáľte papier alebo podpaľovač. Otvorte regulátor oplachu skla (1), dvierka kachlí nechajte mierne pootvorené, otvorte termostat (2).

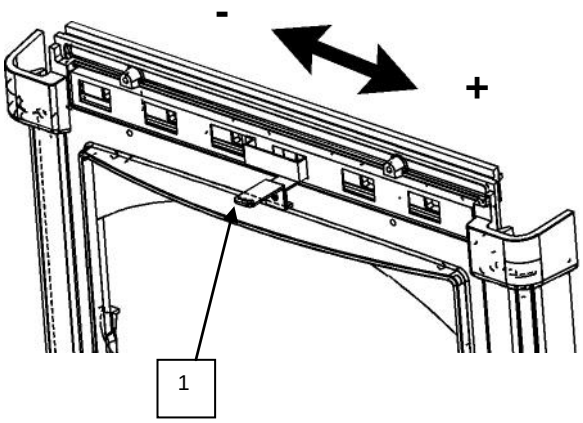

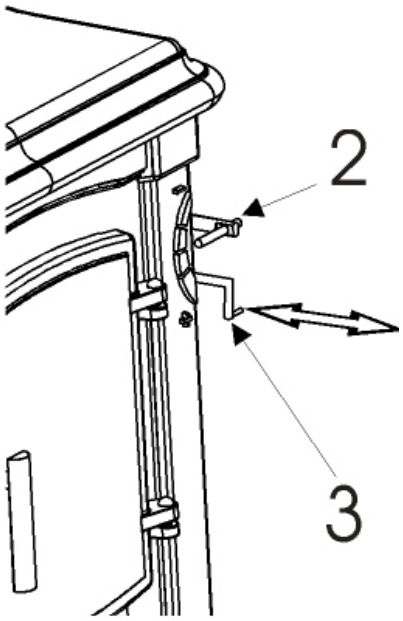

Otvorte klapku priameho ťahu (3), aby ste zohriali komín (potiahnite rukoväť doprava). Asi po 10 minútach (komín so slabým ťahom sa môže zohrievať dlhšie), keď je spaľovanie v plnom prúde, zatvorte dvierka, zatvorte klapku priameho ťahu (3) (zatlačte rukoväť doľava), zatvorte termostat (2). Intenzitu horenia nastavte pomocou regulátora oplachu skla (1).

KÚRENIE DREVOM

Regulátor oplachu skla(1) umožňuje nastavenie intenzity horenia kachlí. Pomocou dodaného náradia možno reguláciu prispôsobiť požadovanému tepelnému výkonu.

NOČNÉ KÚRENIE

Ak naplníte spotrebič drevom a zatvoríte všetky prívody vzduchu, ľahko dosiahnete celonočné kúrenie, avšak je pravdepodobné, že sa zašpiní sklo. Odporúčame nechať klapku

mierne pootvorenú - v závislosti od ťahu komína, čím dosiahnete pomalé horenie, maximálne 10 hodín. V prípade komína s dobrým ťahom bude potrebné zatvoriť regulátor oplachu skla (1) a ďalej postupovať ako pri komíne so zlým ťahom.

PRIKLADANIE PALIVOVÉHO DREVA

Môžete použiť predné alebo bočné nakladacie dvierka. Aby ste zabránili zadymovaniu do miestnosti, dodržujte tieto odporúčania:
- Otvorte regulátor oplachu skla (1), aby sa oheň rozhorel.
- Zatvorte regulátor oplachu skla (1), otvorte dvierka a klapku (3). Žeravé uhlíky rozhrabte smerom k prednej časti ohniska kachlí a rovnomerne rozložte. Ak sú polená spálené len čiastočne, prehrabte ich do prednej časti ohniska.
- Priložte polená do žeravých uhlíkov. Polená nakladajte rovnomerne po základni ohniska, pričom dávajte pozor, aby ste drevo nepoložili pred hranu ochrany dreva.
- Otvorte regulátor oplachu skla (1) na maximum, pootvorte dvierka kachlí a nechajte horieť 5 až 10 minút. Potom zatvorte dvierka kachlí a zatvorte klapku (3). Nastavte regulátor oplachu skla (1) v závislosti od požadovaného výkonu spotrebiča.

Vysoké teploty spaľovania sú základom prevádzky čistého skla. Pri nakladaní dreva pridajte jedno alebo dve polená naraz v závislosti od veľkosti. Naloženie vlhkého dreva na malý oheň určite spôsobí nízku účinnosť spaľovania, čo má za následok vznik dechtu a špinavého skla. Vlhkosť dreva by nemala presahovať 20%.
Poznámka: vždy nechajte kachle dobre rozhorieť pred uvedením do režimu dlhého - nočného horenia.

ODSTRAŇOVANIE POPOLA

Pravidelne vyprázdňujte popolník, aby ste zabránili presypaniu popola. Nedovoľte, aby sa nahromadil popol a nedotýkal sa spodnej strany roštu.
Na odstránenie popola z kachlí ovládajte oscilačný rošt pomocou rukoväte č. 4. Otvorte dvierka popolníka otočením rukoväte v smere hodinových ručičiek. Vyberte popolník a vyprázdnite ho. Vložte popolník späť a zatvorte dvierka popolníka otočením rukoväte proti smeru hodinových ručičiek. Tieto dvierka musia byť zatvorené, aby nedošlo k poškodeniu kachlí.

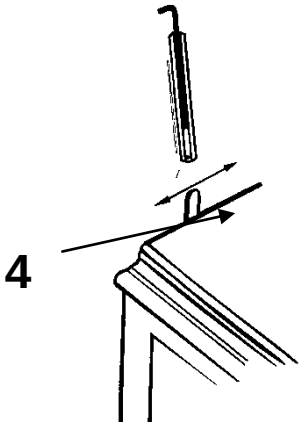

Vrstva popola, ktorá zostane nad roštom pri spaľovaní dreva, ochráni rošt a udrží teplo, čím podporí čisté spaľovanie.

Nástroj určený na vyberanie popolníka by sa nemal používať samostatne na prenášanie popolníka. Použite rukavicu a držte nádobu na popol na oboch stranách.

Používajte výlučne suché drevo, ktoré bolo uskladnené min. 18 mesiacov na zakrytom mieste. Vlhkosť dreva by nemala presahovať 20%.

DREVO

AKÉ DREVO JE VHODNÉ NA KÚRENIE?

Niektoré dreviny sa ľahšie zapaľujú ako iné. Najlepšie sú: hrab, buk, dub. Zatiaľ čo osika, breza a limetka horia ľahko, ale nevydržia tak dlho. Potom prídu na rad mäkké dreviny a ihličnany. Tento zoznam je však len orientačný, pretože najlepšie palivové drevo je len to najsuchšie drevo.

AKÉ SÚ NEVÝHODY VLHKÉHO DREVA?

Vlhké drevo má oveľa menší vykurovaciu schopnosť - znižuje teplota spaľovania, teda aj výkon. Ťažko sa zapaľuje, zle horí a dymí. Predovšetkým použitie vlhkého dreva spôsobuje tvorbu usadenín (škvŕn dechtu a sadzí) v komínovom systéme a na skle dvierok kachlí.

ČO JE DECHTOVANIE A SADZE?

Keď dym prichádza do komína pri nízkej teplote, časť vodnej pary, ktorú vyvádzajú, kondenzuje. Najťažšie zložky sa ukladajú na vnútornej strane dymovodu. Toto je dechtovanie. Decht vo vzduchu oxiduje a vytvárajú sa hnedasté škvrny - sadze. Ak chcete predísť dechtovaniu, dodržiavajte tieto zásady: používajte suché drevo, používajte kachle určené na spaľovanie dreva, pripojte ich ku komínu s hrubými stenami (dobre izolovaný komín) s vhodným priemerom (veľkosť a výška) a zabezpečte čo najkratšie spojovacie dymovody.

TEPLOTA SPALÍN

Najdôležitejším aspektom správnej prevádzky kachlí je udržiavanie vysokej teploty spaľovania. Správna teplota spaľovania spáli väčšinu sadzí a dechtov (uhľovodíkov). Tieto uhľovodíky, keď nie sú spálené, možno vidieť ako usadeniny dechtu a kreozotu na vnútorných povrchoch kachlí, na povrchu skla a komína. Na kontrolu teploty kachlí na povrchu odporúčame použiť kachlový teplomer.
Odporúča sa, aby boli kachle pred znížením výkonu nahriate aspoň na 200°C. Po opätovnom priložení dreva by sa tento postup mal opakovať. Ak drevo nie je dostatočne suché, na krátku dobu sa môže pridať bezdymové uhlie, aby sa zvýšila teplota spaľovania.

DOBA SKLADOVANIA DREVA

Drevo narezané na kratšie dĺžky a skladované pod vetraným prístreškom schne rýchlejšie ako drevo skladované vo vysokých hromadách. Štiepané drevo schne rýchlejšie ako guľaté polená. Drevo, ktoré je príliš malé na štiepanie, sa musí vysušiť odstránením časti kôry. Okrúhle polená ponechané na otvorenom priestranstve viac ako rok končia zhnité. Doba schnutia palivového dreva musí byť minimálne 18 mesiacov až 2 roky. Toto obdobie je možné skrátiť (12 až 15 mesiacov), ak je drevo narezané na správnu dĺžku a ihneď uskladnené pod vetraným prístreškom.

ÚDRŽBA SKLA

Pri správnej prevádzke nebudú vaše sklenené dvierka pokryté hustým dechtom ako bežné kachle. Ak k tomu dôjde, možno budete musieť použiť čistič skla. Ak však použijete správne suché palivá alebo bezdymové uhlie, veľká časť dechtu na skle vyhorí, keď bude spotrebič pracovať pri vysokej teplote.
Vyčistite keramické sklo za studena pomocou komerčných produktov predávaných na tento účel alebo pomocou teplej vody s kvapkou octu. Dávajte pozor, aby sa čistiaci prostriedok nedostal na tesnenia. Pred opätovným uvedením do prevádzky sa uistite, že je sklo úplne suché.

OSTATNÁ ÚDRŽBA

Na konci každej vykurovacej sezóny alebo aj častejšie, ak si to použitie kachlí alebo paliva vyžaduje, vyčistite výstup spalín a komín. Pre účely čistenia je možné usmerňovacie plechy (deflektory) odnímať bez akéhokoľvek náradia, čím je umožnený prístup k čistiacej klapke dymovodu a dokonca je možné dosiahnuť aj výstup dymovodu.

LETNÁ ODSTÁVKA

Po ukončení vykurovacej sezóny odstráňte všetok zvyšný popol z ohniska a popolníka, zatvorte všetky dvierka kachlí. Ak je miestnosť vlhká, umiestnite do kachlí nejaké absorpčné kryštály a/alebo ich úplne odpojte od komína.

CHYBNÁ PREVÁDZKA

Môže byť spôsobená najmä nedostatočným ťahom komína. Skontrolujte nasledujúce body: Priemer komína a dymovod musí byť primeraný a nesmie byť upchatý sadzami.
Výstup dymovodu pripojovacej rúry dymovodu je príliš zatlačený do komína.
Spojenie spotrebiča a komína nie je vzduchotesné alebo je komín priepustný (trhliny a pod.). Komín je príliš nízky v porovnaní s okolitými prekážkami, t. j. stromami, vysokými budovami atď. To môže byť príčinou príliš slabého ťahu.
Poznámka:
Pre maximálny výkon spotrebiča musí byť dosiahnutý ťah komína minimálne 14 Pa a nesmie presiahnuť 19 Pa.
Nadmernému ťahu sa treba za každých okolností vyhnúť. Ak sa zistí, že komín preťahuje iba pri veternom počasí, kryty ako Aerocowel (obchodný názov) sú veľmi dobré pri kontrole týchto podmienok. Ak komín pri normálnej prevádzke preťahuje, musí byť namontovaný a správne kalibrovaný stabilizátor ťahu.

ZADYMOVANIE

Pri správnej inštalácii a prevádzke nebude tento spotrebič zadymovať do miestnosti. Pri čistení popola a doplňaní paliva môžete cítiť výpary. Trvalá emisia výparov sa nesmie tolerovať. Ak k tomu dôjde, spotrebič nepoužívajte. Skontrolujte inštaláciu, či nie je zablokovaná, alebo sa poraďte s inštalatérom.

SMALTOVANÉ MODELY

Praskanie, ku ktorému dochádza u smaltovaných modelov, nemožno považovať za výrobnú chybu. Toto praskanie je výsledkom rozdielu v koeficiente rozťažnosti medzi liatinou a smaltom; nemá škodlivý vplyv na priľnavosť smaltu.

UPOZORNENIE PRE VAŠU BEZPEČNOSŤ

Nechajte si kachle namontovať profesionálom.
V prípade problémov ho ihneď kontaktujte.
Požiadajte ho, aby pre vás získal originálne diely NESTOR MARTIN - dajte si pozor na napodobeniny. Keď nájdete požadovaný diel, poznačte si číslo dielu.
Uveďte toto číslo dielu svojmu predajcovi, ktorý si ho bude môcť objednať od distribútorov NESTOR MARTIN.

Konfigurácia horného vývodu spalín

STANFORD 9

(pre zadný odvod spalín sa nepoužívajú ochranné plechy).

Pri použití zadného vývodu spalín nasaďte hornú ochrannú krytku dymovodu pred montážou krycej dosky. Táto ochranná platňa zabraňuje poškodeniu zaslepovacej platne odvodu spalín.

Pri použití horného odvodu spalín namontujte ochrannú rúru na odvod spalín.

Táto ochranná platňa zabraňuje poškodeniu zaslepovacej platne odvodu spalín.

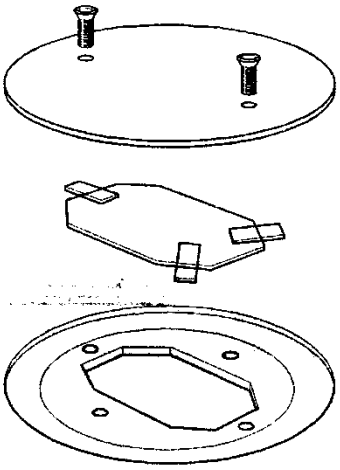

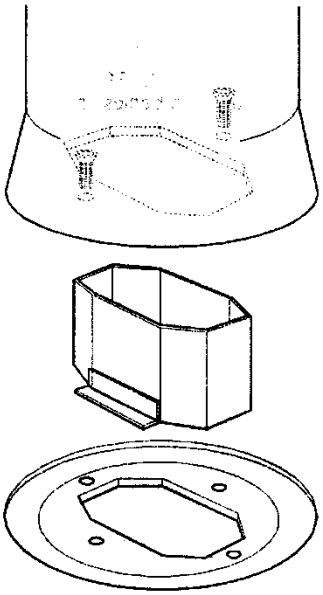

STANFORD 12

Pri použití zadného vývodu spalín nasaďte hornú ochrannú dosku dymovodu pred montážou krycej dosky. Táto ochranná platňa zabraňuje poškodeniu zaslepovacej platne odvodu spalín.

Pri použití horného odvodu spalín namontujte ochrannú rúru na odvod spalín.

Táto ochranná platňa zabraňuje poškodeniu zaslepovacej platne odvodu spalín.

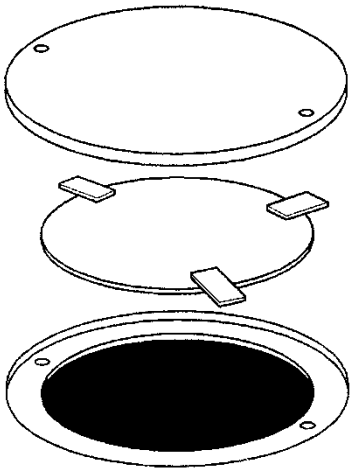

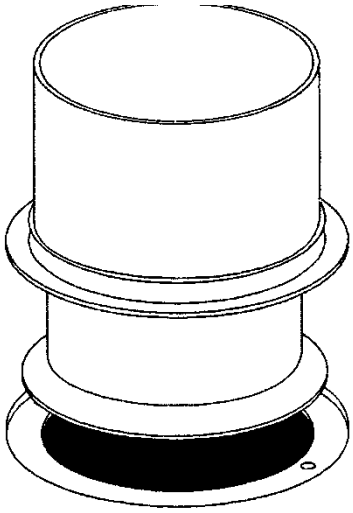

ZÁRUKA

NESTOR MARTIN garantuje toto zariadenie proti akejkoľvek výrobnej alebo materiálovej chybe počas nižšie uvedených časových období. Táto záruka podlieha podmienkam uvedeným nižšie. Záručný list je potrebné vrátiť výrobcovi do 15 dní od inštalácie. Táto záruka je obmedzená na výmenu chybných, nefunkčných alebo poškodených dielov a nepokrýva náklady na prácu. Za všetky náklady na prácu zodpovedá majiteľ spotrebiča.

2 roky	5 rokov
Kľučky dverí Smaltované a lakované diely Termostat Systém prívodu vzduchu	Spaľovacia komora

Záruke nepodlieha:

- hrdza alebo korózia v dôsledku kondenzácie
- sklo na dvierkach, ako aj všetky ostatné časti v priamom kontakte s ohňom (rošt, držiak roštu, prepážka, liatinové zábrany
- praskanie: jemné praskanie, ku ktorému dochádza na smaltovaných častiach, v žiadnom prípade nepredstavuje výrobnú chybu. Toto praskanie je výsledkom rozdielneho koeficientu rozťažnosti medzi liatinou alebo kovovou doskou a smaltom;
- zvuky spôsobené kontrakciou/dilatáciou počas nahrievania alebo chladnutia spotrebiča.

NESTOR MARTIN zaručuje, že zariadenie nemá chyby materiálu a spracovania. Táto záruka podlieha podmienkam uvedeným nižšie. Táto záruka vám dáva špecifické zákonné práva a môžete mať aj iné práva, ktoré sa líšia v závislosti od štátu. Táto záruka je obmedzená na výmenu dielov a nezahŕňa žiadne pracovné náklady. Akékoľvek servisné poplatky za výmenu dielov sú vašou zodpovednosťou. Všetok záručný servis a/alebo výmenu dielov za vás musí vykonať jednotlivec alebo servisná spoločnosť, ktorá bola kvalifikovaná distribútormi NESTOR MARTIN.

Výhody záručného krytia na chybný diel môžete získať tak, že diel vymeníte servisnou spoločnosťou a vrátite ho distribútorovi NESTOR MARTIN na kontrolu. Ak sa na poruchu vzťahuje záruka, náhradný diel sa neúčtuje. Za prepravné poplatky za odoslanie náhradného dielu a vrátenie chybného dielu zodpovedáte vy. Každá takáto záručná výmena alebo oprava bude podliehať zmluvným podmienkam tejto záruky po zvyšok pôvodného obdobia krytia. Táto záruka sa nevzťahuje na žiadne poruchy alebo prevádzkové ťažkosti spôsobené nehodou, nesprávnym používaním alebo obsluhou, úpravou, nesprávnou inštaláciou alebo nesprávnou údržbou alebo servisom. Akékoľvek implicitné záruky predajnosti a vhodnosti, ktoré sa vzťahujú na zariadenie, sú obmedzené na obdobie, na ktoré sa vzťahuje táto výslovná písomná záruka. Niektoré štáty nepovoľujú obmedzenie dĺžky trvania implicitnej záruky, takže toto obmedzenie sa vás nemusí týkať.

NESTOR MARTIN NEZODPOVEDÁ za žiadne špeciálne, nepriame alebo následné škody. Niektoré štáty nepovoľujú vylúčenie alebo obmedzenie náhodných alebo následných zmien, takže toto obmedzenie alebo vylúčenie sa vás nemusí týkať.
NESTOR MARTIN neoprávňuje žiadnu osobu ani spoločnosť, aby za ňu prevzali akúkoľvek inú povinnosť alebo zodpovednosť v súvislosti s predajom aplikačného inžinierstva, inštaláciou, používaním, odstránením, vrátením alebo výmenou svojho vybavenia a žiadne takéto vyhlásenia nie sú pre NESTOR MARTIN záväzné.

.....

ZÁRUČNÁ KARTA, ÚDAJE ZÁKAZNÍKA

MENO……...

ADRESA……...…….

MODEL……. DÁTUM KÚPY. .....……

VÝROBNÉ ČÍSLO.....……. .....……..

PREDAJCA. .....……..

NESTOR MARTIN

DECLARACIÓN DE PRESTACIONES / DECLARATION OF PERFORMANCE / DICHIARAZIONE DI PRESTAZIONI/ DÉCLARATION DE PRESTATIONS / DECLARAÇÃO DE PRESTAÇÕES

Nº C07200DA117

1 **Nombre y código de identificación/Name and identification code/Nome e códice di identificazione/ Nom et code d'identification/Nome e código de identificação:**

Estufa para combustibles sólidos/ Stove for solid fuels/ Stufa per combustibli solidi/ Poele pour combustibles solides/ Fogão para combustíveis sólidos

STANFORD 9 / STANFORD 9+

2 **Nombre y dirección del fabricante/Name and address of manufacturer/Nome e indirizzo del produttore/Nom et adresse du fabricant/Nome e morada do fabricante:**

NIF: A-39015839

3 **Uso previsto/Intended use/Destinazione d'uso/Utilisation prévue/Utilizaçao pretendida:** Según capítulo 1 de la norma EN 13240/ According to chapter 1 standard EN 13240/ In base a quanto previsto net capitolo 1 dalla norma EN 13240/ Selon le chapitre numéro 1 de la norme EN 13240/ Acordo com o capítulo 1 da norma EN 13240

4 **Sistema de evaluación y verificación de la constancia de las prestaciones/System of assessment and verification of constancy of performance/Sistema di valutazione e verificazione della veridicitá delle prestazioni/Système d'évaluation et vérification de la constance des prestations/Sistema de avaliação e verificação da constância das prestações: 3**

5 **Organismo notificado/Notified Body/Organizzazione notificata/Organisme notifié/Organismo notificado:**

SGS nº0608

EZKA/10/ 0004-4 (03/2010)

6 **Prestaciones declaradas/Declared performance/Prestazioni dichiarate/Prestations déclarées/ Prestações declaradas:**

Características esenciales Essential characteristics Caratteristiche essenziali Caractéristiques essentielles Características essenciais	Prestaciones Performance Prestazioni Prestations Prestações	Especificaciones técnicas armonizadas/ Harmonized technical specification/Specifiche tecniche armonizzate/Spécifications techniques harmonisées/Especificações técnicas harmonizadas
Potencia Térmica Nominal / Nominal Thermal Power / Potenza termica nominale/ Puissance thermique nominale / Potência Térmica nominal (kW)	**8**	**EN 13240:2001**
Rendimiento/ Efficiency / Rendimento / Rendement/ Rendimento (%)	**76**	
Emisiones CO/ CO emissions / Emissioni CO / Émissions CO/Emissões CO (13% O2 Vol%)	**0.06**	

- *Las declaraciones del producto identificado en el punto 1 son conformes con las prestaciones declaradas en el punto 6. The performance of the product identified in point 1 is in conformity with the declared performance in point 6.* Le dichiarazioni del prodotto identificato al punto 1 sono conformi con le prestazioni dichiarate al punto 6. *Les déclarations sur le produit identifié au point 1 sont conformes aux prestations déclarées au point 6. As declarações do produto identificado no ponto 1 estão conformes com as prestações declaradas no ponto 6.*
- *La presente declaración de prestaciones se emite bajo la única responsabilidad del fabricante indicado en el punto 2. This declaration of performance is issued under the sole responsibility of the manufacturer identified in point 2.* La presente dichiarazione di prestazioni si emette sotto la unica responsabilitá del produttore indicato al punto 2. *La présente déclaration de prestations est émise sous la responsabilité exclusive du fabricant visé au point 2. A presente declaração de prestações emite-se sob a única responsabilidade do fabricante indicado no ponto 2.*
- *Firmado por y en nombre del fabricante por/Signed for and on behalf of the manufacturer by/*Firmato da e per nome del produttore da/*Signé par et au nom du fabricant par/ Assinado por e em nome do fabricant:*

Firma / Signature / Firma / Signature / Assinatura

Luis Aguilar Martín

(Director Gerente/Managing Manager/Direttore Generale / Directeur général/Director-gerente)

Lugar y fecha de emisión/Place and date of issue / Luogo e data di emissione / Lieu et date d'émission/ Lugar e data de emissão

Soto de la Marina, 15-05-2015

NESTOR MARTIN

DECLARACIÓN DE PRESTACIONES / DECLARATION OF PERFORMANCE / DICHIARAZIONE DI PRESTAZIONI/ DÉCLARATION DE PRESTATIONS / DECLARAÇÃO DE PRESTAÇÕES

Nº C07200DA116

1 **Nombre y código de identificación/Name and identification code/Nome e códice di identificazione/ Nom et code d'identification/Nome e código de identificação:**

Estufa para combustibles sólidos/ Stove for solid fuels/ Stufa per combustibli solidi/ Poele pour combustibles solides/ Fogão para combustíveis sólidos

STANFORD 12 / STANFORD 12+

2 **Nombre y dirección del fabricante/Name and address of manufacturer/Nome e indirizzo del produttore/Nom et adresse du fabricant/Nome e morada do fabricante:**

NIF: A-39015839

3 **Uso previsto/Intended use/Destinazione d'uso/Utilisation prévue/Utilizaçao pretendida:** Según capítulo 1 de la norma EN 13240/ According to chapter 1 standard EN 13240/ In base a quanto previsto net capitolo 1 dalla norma EN 13240/ Selon le chapitre numéro 1 de la norme EN 13240/ Acordo com o capítulo 1 da norma EN 13240

4 **Sistema de evaluación y verificación de la constancia de las prestaciones/System of assessment and verification of constancy of performance/Sistema di valutazione e verificazione della veridicitá delle prestazioni/Système d'évaluation et vérification de la constance des prestations/Sistema de avaliação e verificação da constância das prestações: 3**

5 **Organismo notificado/Notified Body/Organizzazione notificata/Organisme notifié/Organismo notificado:**

SGS nº0608

EZKA/10/ 0004-1 (03/2010)

6 **Prestaciones declaradas/Declared performance/Prestazioni dichiarate/Prestations déclarées/ Prestações declaradas:**

Características esenciales Essential characteristics Caratteristiche essenziali Caractéristiques essentielles Características essenciais	Prestaciones Performance Prestazioni Prestations Prestações	Especificaciones técnicas armonizadas/ Harmonized technical specification/Specifiche tecniche armonizzate/Spécifications techniques harmonisées/Especificações técnicas harmonizadas
Potencia Térmica Nominal / Nominal Thermal Power / Potenza termica nominale/ Puissance thermique nominale / Potência Térmica nominal (kW)	**12**	**EN 13240:2001**
Rendimiento/ Efficiency / Rendimento / Rendement/ Rendimento (%)	**76**	
Emisiones CO/ CO emissions / Emissioni CO / Émissions CO/Emissões CO (13% O2 Vol%)	**0.09**	

- *Las declaraciones del producto identificado en el punto 1 son conformes con las prestaciones declaradas en el punto 6. The performance of the product identified in point 1 is in conformity with the declared performance in point 6.* Le dichiarazioni del prodotto identificato al punto 1 sono conformi con le prestazioni dichiarate al punto 6. *Les déclarations sur le produit identifié au point 1 sont conformes aux prestations déclarées au point 6. As declarações do produto identificado no ponto 1 estão conformes com as prestações declaradas no ponto 6.*
- *La presente declaración de prestaciones se emite bajo la única responsabilidad del fabricante indicado en el punto 2. This declaration of performance is issued under the sole responsibility of the manufacturer identified in point 2.* La presente dichiarazione di prestazioni si emette sotto la unica responsabilitá del produttore indicato al punto 2. *La présente déclaration de prestations est émise sous la responsabilité exclusive du fabricant visé au point 2. A presente declaração de prestações emite-se sob a única responsabilidade do fabricante indicado no ponto 2.*
- *Firmado por y en nombre del fabricante por/Signed for and on behalf of the manufacturer by/*Firmato da e per nome del produttore da/*Signé par et au nom du fabricant par/ Assinado por e em nome do fabricant:*

Firma / Signature / Firma / Signature / Assinatura

Luis Aguilar Martín

(Director Gerente/Managing Manager/Direttore Generale / Directeur général/Director-gerente)

Lugar y fecha de emisión/Place and date of issue / Luogo e data di emissione / Lieu et date d'émission/ Lugar e data de emissão

Soto de la Marina, 15-05-2015

Modelo / Model / Modèle / Modello

STANFORD 9 (+)

NESTOR MARTIN

CE 10

Cert Nº	EZKA/10/0004-4	Org. Not. Nº	0608	Norm.:	EN 13240

Leña / Wood / Bois / Legno / Madeira

Potencia cedida al ambiente (útil) / Power transmitted to the atmosphere (useful) / Puissance cédée à l'atmosphère (utile) / Potenza ceduta all'ambiente (utile) / Potência cedida ao ambiente (útil)	8 kW
Rendimiento / Performance / Rendement / Resa / Rendimento	76 %
Concentración de CO medio al 13% O2 / Average CO concentration at 13% O2 / Concentration de CO moyen à 13% O2 / Concentrazione media di CO al 13% O2 / Concentração de CO médio a 13% O2 (Vol %)	0,06
Temperatura de los gases medio / Average gas temperature / Température des gaz moyenne / Temperatura media dei gas / Temperatura média dos gases	381 °C

Fabricación / Production / Produzione / Produção Nº :	

Distancia de seguridad (cm)
Safety distances (cm)
Distances de sécurité (cm)
Distanza di sicurezza (cm)
Distâncias de securança (cm)

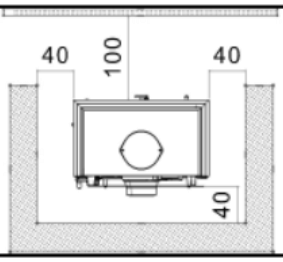

Lea y siga las instrucciones de funcionamiento. Utilice solo combustibles recomendados. Aparato preparado para funcionamiento intermitente, No utilizar en chimenea compartida, / Read and follow the manufacturer's instructions, Use recommended fuels only, Appliance prepared for intermitt operation. Not use shared flue. / Lisez et suivez les instructions de fonctionnement. N'utilisez que les combustibles conseillés. Appareil conçu pour un fonctionnement intermittent. Pas l'utilization portagée de combustion. / Leggere seguire le istruzioni per l'uso. Usare solo i combustibili consigliati. Apparecchio progettato per funzionare con il sistema di combustione intermittente. Non utilizzare canna fumaria condivisa, / Leia e siga instrucções de funcionamento, Utilize somente combustíveis recomendados, Aparelho preparado para funcionamento intermitente, Nao uso compartilhado conbustao.

MADE IN UE

C07000DA383_1

Modelo / Model / Modèle / Modello

STANFORD 12 (+)

NESTOR MARTIN

CE 10

Cert Nº (W)	EZKA/10/0004-1	Org. Not. Nº	0608	Norm.:	EN 13240

Leña / Wood / Bois / Legno / Madeira (W)

Potencia cedida al ambiente (útil) / Power transmitted to the atmosphere (useful) / Puissance cédée à l'atmosphère (utile) / Potenza ceduta all'ambiente (utile) / Potência cedida ao ambiente (útil)	12 kW
Rendimiento / Performance / Rendement / Resa / Rendimento	76 %
Concentración de CO medio al 13% O2 / Average CO concentration at 13% O2 / Concentration de CO moyen à 13% O2 / Concentrazione media di CO al 13% O2 / Concentração de CO médio a 13% O2 (Vol %)	0,09
Temperatura de los gases medio / Average gas temperature / Température des gaz moyenne / Temperatura media dei gas / Temperatura média dos gases (ºC)	337 ºC

Fabricación / Production / Produzione / Produção Nº :	

Distancia de seguridad (cm)
Safety distances (cm)
Distances de sécurité (cm)
Distanza di sicurezza (cm)
Distâncias de segurança (cm)

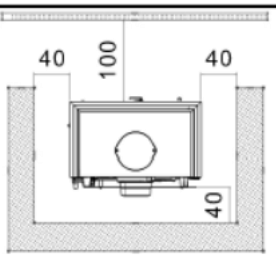

Lea y siga las instrucciones de funcionamiento. Utilice solo combustibles recomendados. Aparato preparado para funcionamiento intermitente. No utilizar en chimenea compartida. / Read and follow the manufacturer's instructions. Use recommended fuels only. Appliance prepared for intermitt operation, Not use shared flue, / Lisez et suivez les instructions de fonctionnement, N'utilisez que les combustibles conseillés, Appareil conçu pour un fonctionnement intermittent, Pas l'utilization portagée de combustion, / Leggere seguire le istruzioni per l'uso. Usare solo i combustibili consigliati. Apparecchio progettato per funzionare con il sistema di combustione intermittente. Non utilizzare canna fumaria condivisa. / Leia e siga instrucções de funcionamento. Utilize somente combustíveis recomendados. Aparelho preparado para funcionamento intermitente. Nao uso compartilhado conbustao,

MADE IN UE

C07000DA384_1

VÝROBCA

NESTOR MARTIN

SOTO DE LA MARINA - CANTABRIA
Apdo. de correos 208 SANTANDER

DISTRIBÚTOR

CATE

Karol Rozmuš - CATE
Slov. nár. povstania 487/184
061 01 Spišská Stará Ves
IČO: 32405502
IČ DPH: SK1020722505

C07100DA352_1
05/2015